RODAVIGO, S.A.
RODAMIENTOS VIGO, S.A.
www.rodavigo.net
+34 986 288118
Servicio de Att. al Cliente

Sistema di pallet · Sistema portapiezas · Sistema de pallets porta-peças

Sistema di pallet VarioFlow
Sistema portapiezas VarioFlow
Sistema de pallets porta-peça VarioFlow

Polígono Indutrial O Rebullón s/n. 36416 - Mos - España - rodavigo@rodavigo.com

RODAVIGO, S.A.
RODAMIENTOS VIGO, S.A.
www.rodavigo.net
+34 986 288118
Servicio de Att. al Cliente

Sistema di pallet · Sistema portapiezas · Sistema de pallets porta-peças

Pallet VarioFlow (WT)
Portapiezas VarioFlow (WT)
Pallet porta-peças VarioFlow (WT)

Per il trasporto di prodotti instabili o dalla forma geometrica particolare.
Velocità di trasporto max. per il funzionamento con pallet:
$V_N = 18$ m/min.
Basamenti dei pallet a scelta in:
– Acciaio, per l'impiego in condizioni ambientali difficili
– PE, per l'impiego in ambiente pulito
Carico del WT (pezzo da lavorare, supporto, ecc.)
– VF65: 5 kg
– VF90: 8 kg
Superficie del pallet piana senza smussi. Sull'intera parte superiore del pallet è possibile montare altri elementi, poiché tutti gli altri componenti situati sotto al pallet sono montati al tratto. Purché si rispetti la posizione del baricentro (☞🗎7-3) il prodotto può anche sporgere dal pallet.
Compatibile con il sistema di identificazione ID 15 (☞🗎7-26); è anche possibile il montaggio integrato di un supporto dati mobile.
Il concetto modulare consente lunghezze pallet fino a 500 mm*. Con boccole di centraggio per l'alloggiamento nell'unità di posizionamento.
* Pallet con L > 300 mm non possono passare per la ruota della curva a 180°. In questo caso combinare 2 ruote della curva a 90° con un tratto intermedio (min. 200 mm).
Lunghezza minima pallet:
– VF65: L_{min} 76 mm
– VF90: L_{min} 114 mm
Lunghezza minima del pallet affinché sia possibile l'alloggiamento nell'unità di posizionamento (☞🗎7-16):
– VF65: $L_{min} = 125$ mm
– VF90: $L_{min} = 125$ mm

Materiale:
– Piastra del pallet: alluminio anodizzato di colore naturale
– Pezzi finali: PA di colore nero
– Basamenti dei pallet: acciaio inossidabile, HV ≥ 480 o PE

Para el transporte de productos inestables o con una forma geométrica particular.
Velocidad de transporte máx. para el funcionamiento con portapiezas:
$V_N = 18$ m/min.
Tacos del portapiezas opcionalmente de:
– Acero, para el uso en un entorno adverso
– PE, para el uso en un entorno limpio
Carga del portapiezas (pieza, alojamiento, etc.)
– VF65: 5 kg
– VF90: 8 kg
Superficie del portapiezas plana sin escalones. Se puede montar una superestructura sobre toda la parte superior del portapiezas, ya que todos los otros componentes están montados bajo la parte superior. Teniendo en cuenta la posición del centro de gravedad (☞🗎7-3), el producto también puede sobresalir del portapiezas.
Compatible con el sistema de identificación ID 15 (☞🗎7-26); además, también es posible el montaje integrado de un soporte de datos móvil.
El concepto modular permite longitudes del portapiezas de hasta 500 mm*. Con casquillos de centraje para el alojamiento en la unidad de posicionamiento.
* Portapiezas con L > 300 mm no pueden pasar por la rueda de curva a 180°. En este caso, combinar 2 ruedas de curva 90° con tramo intermedio (mín. 200 mm).
Longitud mínima del portapiezas:
– VF65: L_{min} 76 mm
– VF90: L_{min} 114 mm
Longitud mínima del portapiezas a fin de que sea posible el alojamiento en la unidad de posicionamiento (☞🗎7-16):
– VF65: $L_{min} = 125$ mm
– VF90: $L_{min} = 125$ mm
Material:
– Placa del portapiezas: aluminio, anodizado en color natural
– Piezas finales: PA, negro
– Tacos del portapiezas: acero inoxidable, HV ≥ 480, o PE

Para o transporte de produtos instáveis ou de formas geométricas incomuns.
Velocidade máxima de transporte no caso de funcionamento com pallets porta-peças: $V_N = 18$ m/min.
Bases móveis WT opcionalmente em:
– Aço para a aplicação em ambiente tosco
– PE para a aplicação em ambiente limpo
Carga do pallet (peça, alojamento, etc.)
– VF65: 5 kg
– VF90: 8 kg
Superfícies planas do pallet sem saliências. Toda a parte superior do pallet pode ser ampliada, pois todos os demais elementos que ficam abaixo dela são montados na via. Desde que seja levada em consideração a localização do centro de gravidade (☞🗎7-3), o produto também pode exceder a área do pallet.
É possível acoplar um armazenador móvel de dados compatível com o sistema de identificação ID 15 (☞🗎7-26).
A estrutura modular possibilita que o comprimento do pallet seja de até 500 mm*. Com buchas de centralização para suporte na unidade de posicionamento.
* Pallets com L > 300 não podem passar pela roda de curvas de 180°. Nesse caso, combine duas rodas de curvas de 90° com uma unidade intermediária (mín. 200 mm).
Comprimento mínimo dos pallets porta-peças:
– VF65: $L_{mín}$ 76 mm
– VF90: $L_{mín}$ 114 mm
Comprimento mínimo dos pallets porta-peças para que a unidade de posicionamento (☞🗎7-16) fique apoiada:
– VF65: $L_{mín} = 125$ mm
– VF90: $L_{mín} = 125$ mm

Material:
– Placa do pallet: alumínio, anodizado natural
– Peça final: PA, preto
– Bases móveis WT: aço anti-oxidante, HV ≥ 480 ou PE

Polígono Indutrial O Rebullón s/n. 36416 - Mos - España - rodavigo@rodavigo.com

RODAVIGO, S.A.
RODAMIENTOS VIGO, S.A.
www.rodavigo.net
+34 986 288118
Servicio de Att. al Cliente

Sistema di pallet · Sistema portapiezas · Sistema de pallets porta-peças

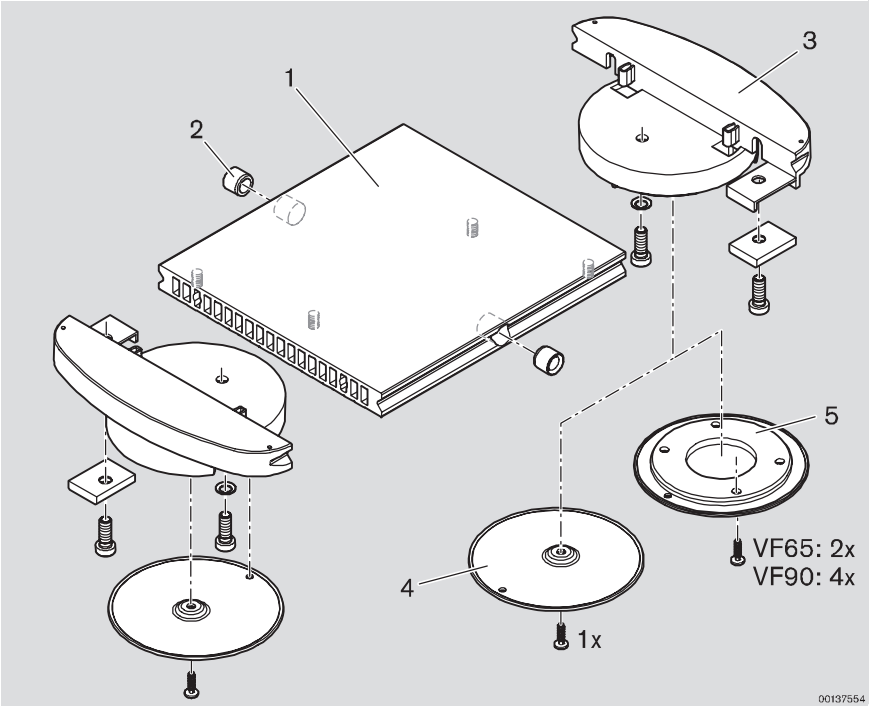

Concetto modulare di pallet
Concepto modular de portapiezas
Estrutura modular do pallet

1: Piastra pallet
2: Bussola di centraggio
3: Pezzi finali
4: Basamento pallet, acciaio
5: Basamento pallet, PE

1: Placa del portapiezas
2: Casquillo de centraje
3: Piezas finales
4: Taco del portapiezas, acero
5: Taco del portapiezas, PE

1: Placa WT
2: Bucha de centralização
3: Peças finais
4: Base móvel WT, aço
5: Base móvel WT, PE

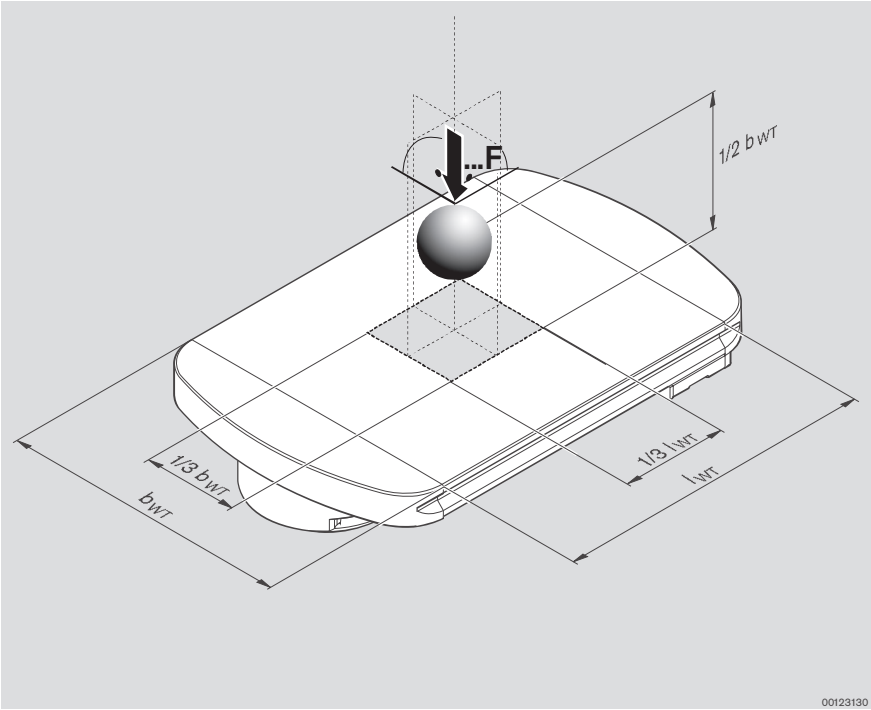

Posizione ottimale del baricentro per un funzionamento senza disturbi.
Zona óptima de la posición del centro de gravedad para un funcionamiento sin averías.
Área otimizada de localização do centro de gravidade para funcionamento perfeito.

Polígono Indutrial O Rebullón s/n. 36416 - Mos - España - rodavigo@rodavigo.com

RODAVIGO, S.A.
RODAMIENTOS VIGO, S.A.
www.rodavigo.net
+34 986 288118
Servicio de Att. al Cliente

Sistema di pallet · Sistema portapiezas · Sistema de pallets porta-peças

WT VF65, WT VF90

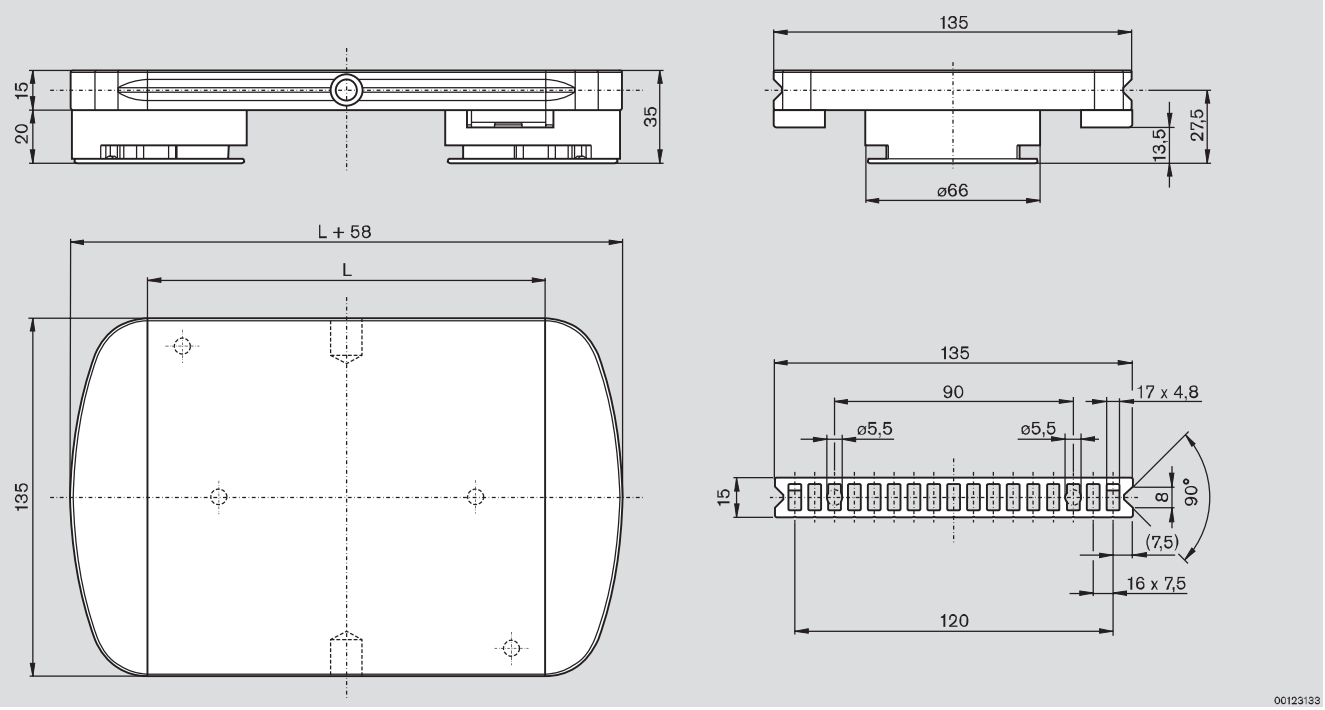

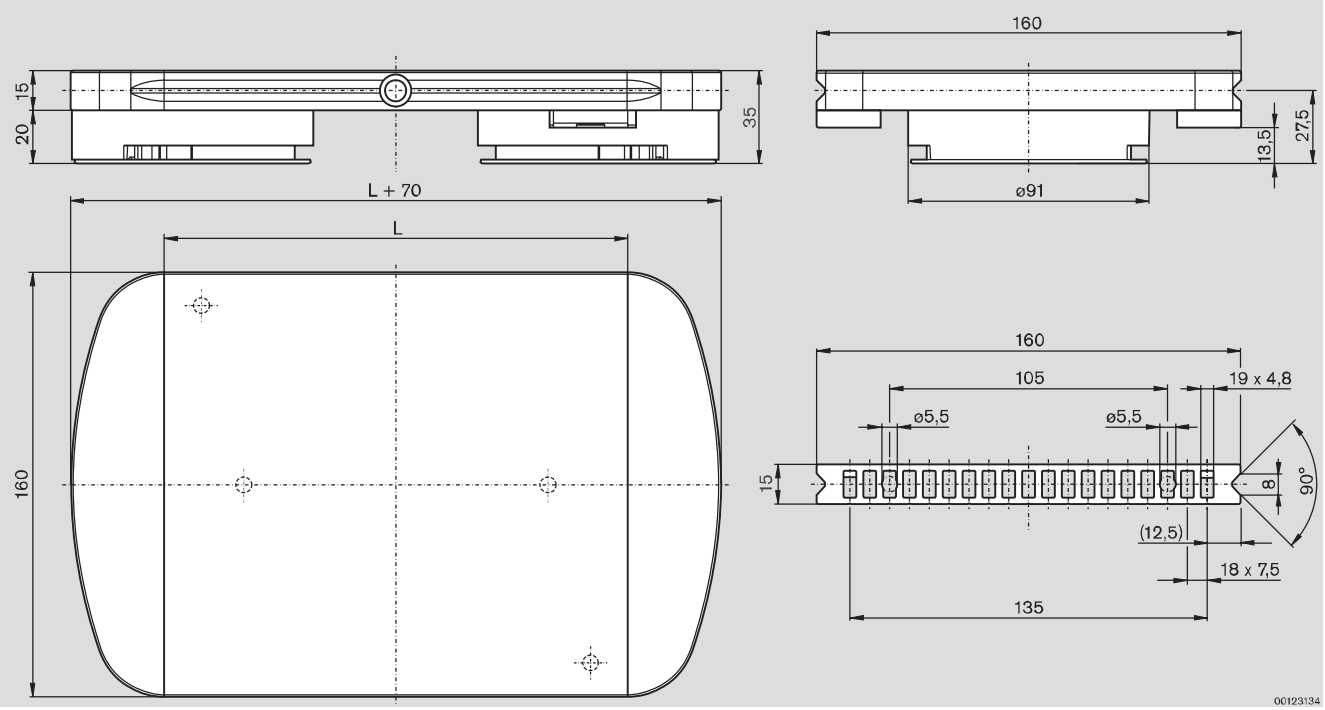

Polígono Indutrial O Rebullón s/n. 36416 - Mos - España - rodavigo@rodavigo.com

RODAVIGO, S.A.
RODAMIENTOS VIGO, S.A.
www.rodavigo.net
+34 986 288118
Servicio de Att. al Cliente

Sistema di pallet · Sistema portapiezas · Sistema de pallets porta-peças

Il pallet montato deve essere completato da parte del cliente con i basamenti (acciaio o PE).
Accessori necessari:
Vite **3 842 543 246** (non fornita in dotazione)

El cliente debe añadir los tacos (acero o PE) al portapiezas montado.
Accesorios necesarios:
Tornillo **3 842 543 246** (no incluido en el volumen de suministro)

O porta-peças montado tem de ser completado pelo cliente com as bases móveis (aço ou PE).
Acessórios necessários:
Parafuso **3 842 543 246** (não está incluído no fornecimento)

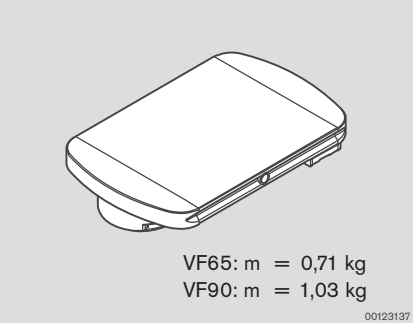

Pallet VF65/90[1)]
Portapiezas VF65/90[1)]
Pallet porta-peças VF65/90[1)]

L = 150 mm		Nr./No./N°
VF65	1	**3 842 541 888**

L = 175 mm		Nr./No./N°
VF90	1	**3 842 541 889**

1) Montaggio senza basamento, con boccole di posizionamento
Montado sin taco, con casquillos de posicionamiento
Montado sem base móvel, com buchas de posicionamento

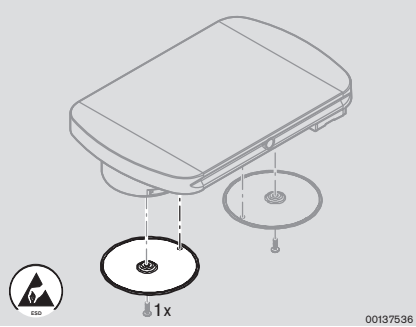

Basamento in acciaio, VF65/90
Taco de acero, VF65/90
Base móvel aço, VF65/90

		Nr./No./N°
VF65	10	**3 842 528 773**

		Nr./No./N°
VF90	10	**3 842 528 772**

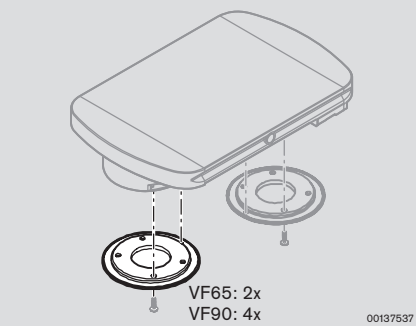

Basamento in PE, VF65/90
Taco de PE, VF65/90
Base móvel PE, VF65/90

		Nr./No./N°
VF65	10	**3 842 541 566**

		Nr./No./N°
VF90	10	**3 842 541 567**

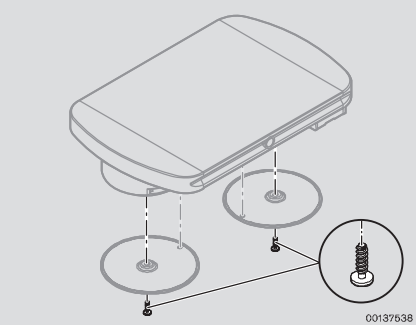

Vite
Tornillo
Parafuso

		Nr./No./N°
VF65/90	100	**3 842 543 246**

Polígono Indutrial O Rebullón s/n. 36416 - Mos - España - rodavigo@rodavigo.com

RODAVIGO, S.A.
RODAMIENTOS VIGO, S.A.
www.rodavigo.net
+34 986 288118
Servicio de Att. al Cliente

Sistema di pallet · Sistema portapiezas · Sistema de pallets porta-peças

WT VF65, WT VF90

[1] Bu = 1 = con fori per le boccole di centraggio per alloggiamento nell'unità di posizionamento (boccole di centraggio non comprese nel volume di fornitura)
Bu = 1 = con agujeros para casquillos de centraje, para el alojamiento en la unidad de posicionamiento (casquillos de centraje no incluidos en el volumen de suministro)
Bu = 1 = com perfurações para buchas de centralização para aceitação na unidade de posicionamento (as buchas de centralização não estão incluídas no fornecimento)
Bu = 0 = senza fori per le boccole di centraggio
Bu = 0 = sin agujeros para casquillos de centraje
Bu = 0 = sem perfurações para buchas de centralização

[2] Gw = 1 = con fori per il montaggio dei pezzi finali
Gw = 1 = con agujeros para el montaje de las piezas finales
Gw = 1 = com perfurações para montagem das peças finais
Gw = 0 = senza fori per il montaggio dei pezzi finali
Gw = 0 = sin agujeros para el montaje de las piezas finales
Gw = 0 = sem perfurações para montagem das peças finais

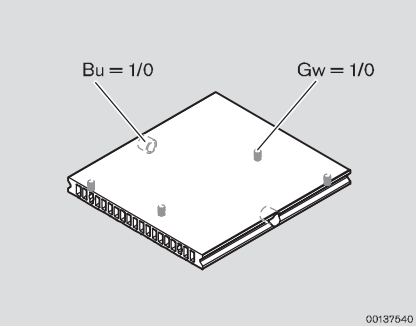

Piastra pallet VF65/90
Placa del portapiezas VF65/90
Placa do pallet VF65/90

	L = … mm		L = … mm
VF65	**3 842 996 204 / …**	**VF90**	**3 842 996 205 / …**
	Bu = … (1/0)[1]		Bu = … (1/0)[1]
	Gw = … (1/0)[2]		Gw = … (1/0)[2]
	Bu = 1: 125 mm ≤ L ≤ 500 mm		Bu = 1: 125 mm ≤ L ≤ 500 mm
	Gw = 1: 76 mm ≤ L ≤ 500 mm		Gw = 1: 114 mm ≤ L ≤ 500 mm

	L = … mm		L = … mm
VF65	**3 842 996 204 / …**	**VF90**	**3 842 996 205 / …**
	Bu = 0[1]		Bu = 0[1]
	Gw = 0[2]		Gw = 0[2]
	500 mm ≤ L ≤ 6070 mm		500 mm ≤ L ≤ 6070 mm

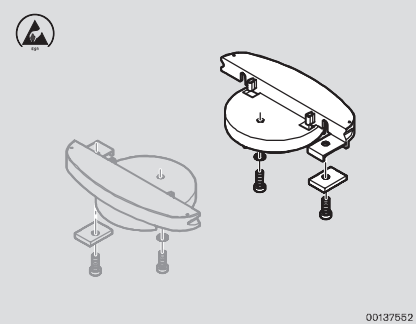

Pezzo finale VF65/90
Pieza final VF65/90
Peça final VF65/90

		Nr./No./N°
VF65	10	**3 842 541 902**
VF90	**10**	**3 842 541 903**

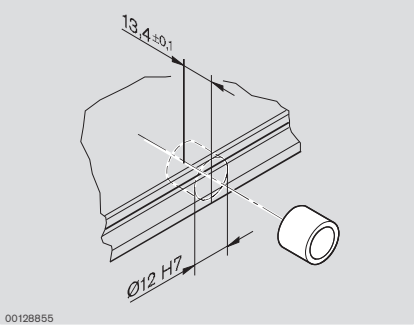

Boccola di centraggio
Casquillo de centraje
Bucha de centralização

		Nr./No./N°
VF65/90	1	**3 842 535 081**

Polígono Indutrial O Rebullón s/n. 36416 - Mos - España - rodavigo@rodavigo.com

RODAVIGO, S.A.
RODAMIENTOS VIGO, S.A.
www.rodavigo.net
+34 986 288118
Servicio de Att. al Cliente

Sistema di pallet · Sistema portapiezas · Sistema de pallets porta-peças

Polígono Indutrial O Rebullón s/n. 36416 - Mos - España - rodavigo@rodavigo.com

RODAVIGO, S.A.
RODAMIENTOS VIGO, S.A.
www.rodavigo.net
+34 986 288118
Servicio de Att. al Cliente

Sistema di pallet · Sistema portapiezas · Sistema de pallets porta-peças

Guida laterale per pallet
Guía lateral para portapiezas
Guia lateral para pallets porta-peças

Profilato (A) per la guida laterale dei pallet. Utensile di piegatura per profilato: ☞8-4. Guide laterali già curvate per curve su richiesta.
Sostegno per guida laterale (C).
Elementi di fissaggio inclusi (come da figura).
Distanza fra i sostegni in direzione di trasporto: 500 mm.
Giunto profilato (D).

Materiale:
- A: alluminio anodizzato di colore naturale
- B, C: PA di colore nero
- D, elementi di fissaggio: acciaio zincato

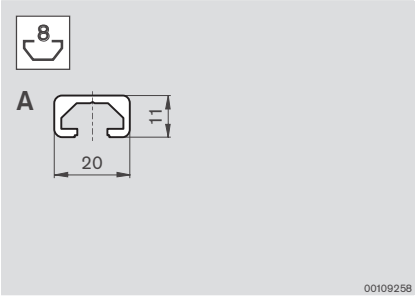

Profilato 11x20
Perfil soporte 11x20
Perfil de escora 11x20

	L = … mm
A	**3 842 992 476 / …**
	30 mm ≤ L ≤ 2000 mm

	LE 10 x L = 2000 mm
A	**3 842 513 581**

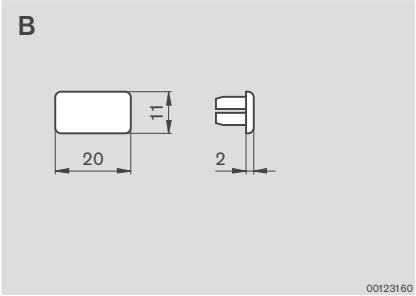

Cuffia11x20
Tapa 11x20
Bujão de proteção 11x20

		Nr./No./N°
B	20	**3 842 513 584**

Perfil soporte (A) para la guía lateral del portapiezas. Herramienta para curvar perfiles soporte: ☞8-4. Guías laterales ya curvadas para curvar a petición.
Soporte para guía lateral (C). Incl. piezas de fijación (como en la figura).
Distancia de los soportes en el sentido de transporte: 500 mm.
Empalmador de perfiles (D).

Material:
- A: aluminio, anodizado en color natural
- B, C: PA, negro
- D, piezas de fijación: acero, galvanizado

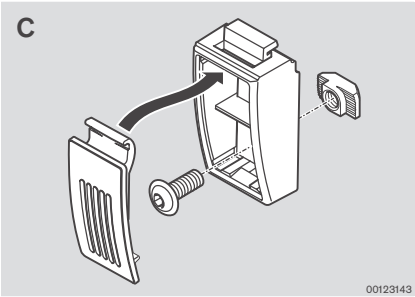

Sostegno per guida laterale
Soporte para guía lateral
Suporte para guia lateral

		Nr./No./N°
C	10	**3 842 531 552**

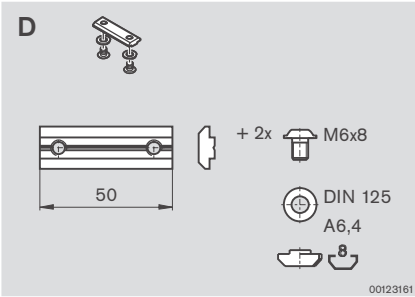

Giunto profilato
Empalmador de perfiles
Peça de união de perfils

		Nr./No./N°
D	10	**3 842 536 787**

Perfil de escora (A) para a guia lateral do pallet porta-peças. Ferramenta para dobrar o perfil de escora: ☞8-4. Guias laterais previamente dobradas para curvas disponíveis sob consulta.
Apoio para guia lateral (C). Com peças de fixação (como mostrado).
Distância do suporte na direção do transporte: 500 mm.
Peça de união de perfil (D).

Material:
- A: Alumínio, anodizado natural
- B, C: PA, preto
- D, peças de fixação: aço, galvanizado

Prestare attenzione alle nostre grandezze di pacchetto speciali e prezzi scaglionati nel listino prezzi.
Preste atención a las medidas de nuestros paquetes especiales y a los precios escalonados en la lista de precios.
Por favor, observe nossos tamanhos preferenciais para embalagens e a escala de preços na lista de preços.

Polígono Indutrial O Rebullón s/n. 36416 - Mos - España - rodavigo@rodavigo.com

RODAVIGO, S.A.
RODAMIENTOS VIGO, S.A.
www.rodavigo.net
+34 986 288118
Servicio de Att. al Cliente

Sistema di pallet · Sistema portapiezas · Sistema de pallets porta-peças

Per le funzione di
– scambio fra tratti (☞🗎7-15)
– svincolo (☞🗎7-16)
– convergenza (☞🗎7-18)
è necessaria una distanza in parallelo fra i tratti di 23 mm. La guida laterale centrale viene utilizzata alternativamente da entrambi i lati.
Giunzione tratti, 23 mm (A).
Sostegno per guida laterale, 23 mm (B).

Materiale:
– A, B: acciaio inossidabile
– Elementi di fissaggio: acciaio zincato

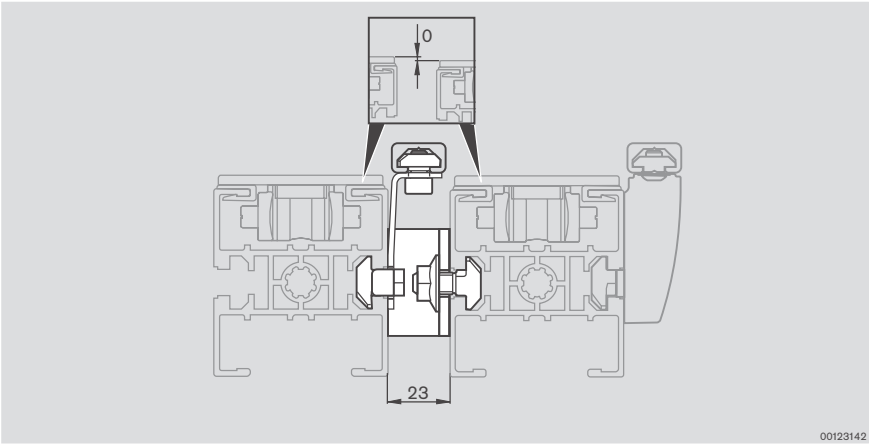

Para la función de
– cambio de tramos (☞🗎7-15)
– aguja de cambio (☞🗎7-16)
– convergencia (☞🗎7-18)
es necesaria una distancia paralela entre los tramos de 23 mm. La guía lateral central se utiliza alternativamente por ambos lados.
Empalmador de tramos, 23 mm (A).
Soporte para la guía lateral, 23 mm (B)

Material:
– A, B: acero inoxidable
– Piezas de fijación: acero, galvanizado

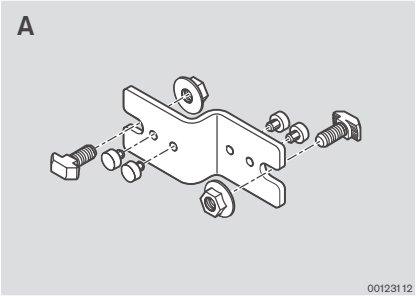

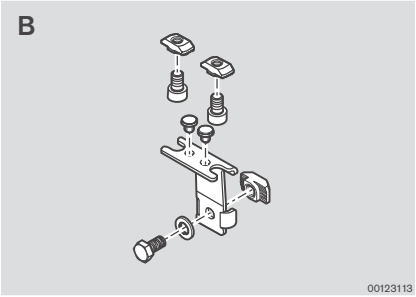

Para o funcionamento de
– transferência de vias (☞🗎7-15)
– agulha (☞🗎7-16)
– junção de vias (☞🗎7-18)
é necessário que haja uma distância paralela de 23 mm entre as vias. A guia lateral central é utilizada por ambos os lados alternadamente.
Peça de união de vias, 23 mm (A).
Apoio para guia lateral, 23 mm (B).

Material:
– A, B: aço inoxidável
– Peças de fixação: aço, galvanizado

Giunzione tratti
Empalmador de tramos
Peça de união de vias

			Nr./No./N°
A	**VF65/90**	10	**3 842 532 998**

Supporto per guida laterale
Soporte para la guía lateral
Suporte para guia lateral

			Nr./No./N°
B	**VF65/90**	10	**3 842 532 980**

7

Prestare attenzione alle nostre grandezze di pacchetto speciali e prezzi scaglionati nel listino prezzi.
Preste atención a las medidas de nuestros paquetes especiales y a los precios escalonados en la lista de precios.
Por favor, observe nossos tamanhos preferenciais para embalagens e a escala de preços na lista de preços.

Polígono Indutrial O Rebullón s/n. 36416 - Mos - España - rodavigo@rodavigo.com

RODAVIGO, S.A.
RODAMIENTOS VIGO, S.A.
www.rodavigo.net
+34 986 288118
Servicio de Att. al Cliente

Sistema di pallet · Sistema portapiezas · Sistema de pallets porta-peças

Guida laterale ruota della curva
Guía lateral para la rueda de curva
Guia lateral para a roda de curvas

Guida laterale dei pallet (WT) nella ruota della curva o nell'azionamento della ruota della curva. I pallet sono adatti al funzionamento ad accumulo in curva, infatti il pressore impedisce sia che il pallet si sollevi in caso di code sia che si ribalti a velocità di trasporto elevate.
Set completo per il montaggio su una ruota della curva o un azionamento della ruota della curva già esistente, elementi di fissaggio inclusi (come da figura).

Guida laterale per ruote della curva con altri angoli e guida laterale per curve su richiesta.

Materiale:
- Rotaia di guida: alluminio anodizzato di colore naturale
- Rondella di guida, sostegno: PA di colore nero
- Elementi di fissaggio: acciaio zincato

Guía lateral de los portapiezas (WT) en la rueda de curva o en el accionamiento por ruedas de curva. Los portapiezas son aptos para acumulaciones en la zona de curvas, ya que el juego de prensachapas evita que el portapiezas se eleve en el caso de acumulaciones, así como que bambolee en caso de velocidades de transporte elevadas.
Juego completo para el montaje sobre una rueda de curva o un accionamiento por ruedas de curva ya existentes, incl. piezas de fijación (como en la figura).

Guía lateral para ruedas de curva con otros ángulos y guía lateral para curvas a petición.

Material:
- Riel de guía: aluminio, anodizado en color natural
- Arandela de guía, soporte: PA, negro
- Piezas de fijación: acero, galvanizado

Guia lateral do pallet porta-peças (WT) na roda de curvas ou no acionamneto de curvas. Os pallets podem comportar acúmulos nas curvas, pois o dispositivo fixador evita que o pallets, em caso de acúmulo, suba e entorne com velocidades altas de transporte.
Kit completo para construção de roda de curva existente ou acionamento de curvas, incluindo peças de fixação (como representado).

Guia lateral para rodas de curva com outros ângulos e guia lateral para curvas disponíveis sob consulta.

Material:
- Trilho de guia: alumínio, anodizado natural
- Arruela de guia, suporte: PA, preto
- Peças de fixação: aço, galvanizado

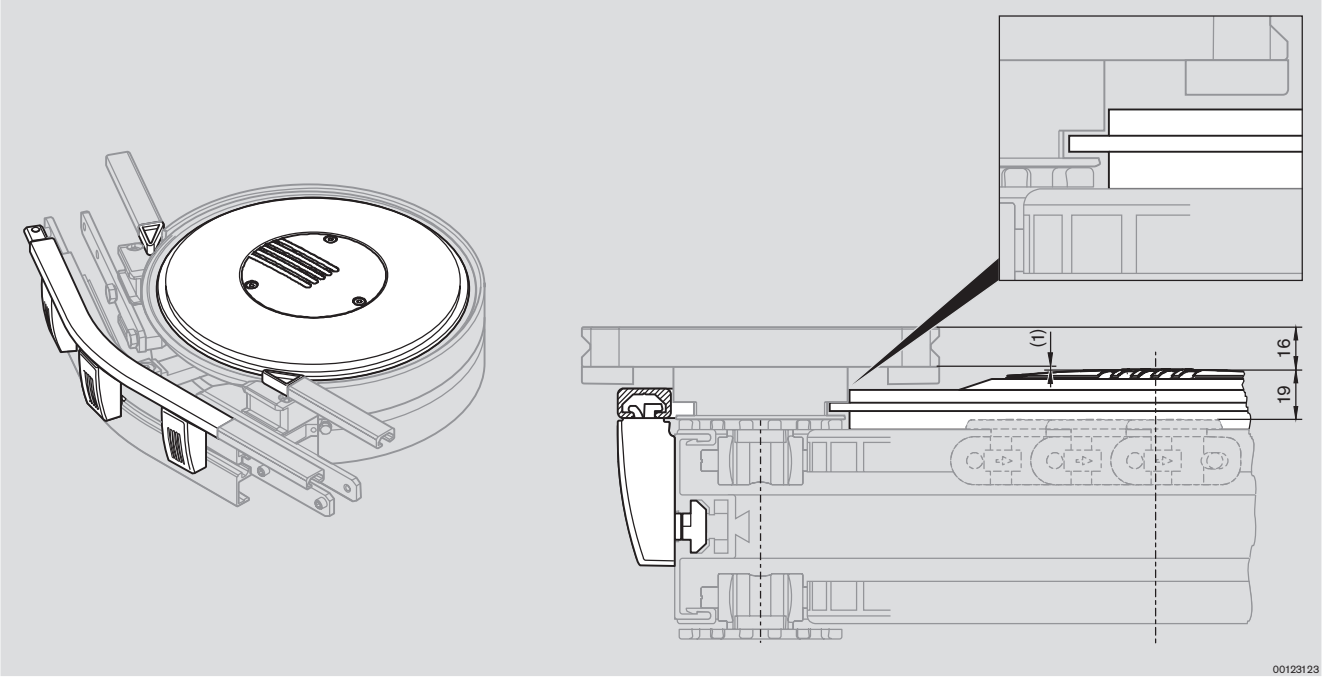

Polígono Indutrial O Rebullón s/n. 36416 - Mos - España - rodavigo@rodavigo.com

RODAVIGO, S.A.
RODAMIENTOS VIGO, S.A.
www.rodavigo.net
+34 986 288118
Servicio de Att. al Cliente

Sistema di pallet · Sistema portapiezas · Sistema de pallets porta-peças

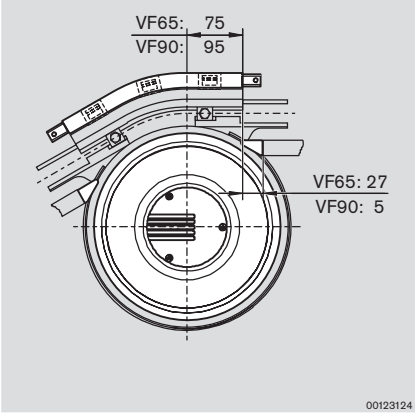

Guida laterale 30°
Guía lateral 30°
Guia lateral de 30°

	Nr./No./N°
VF65	**3 842 543 293**
VF90	**3 842 543 297**

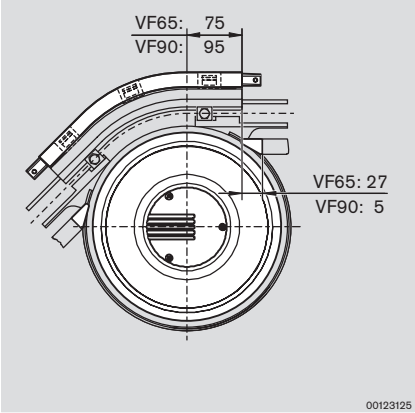

Guida laterale 45°
Guía lateral 45°
Guia lateral de 45°

	Nr./No./N°
VF65	**3 842 543 294**
VF90	**3 842 543 298**

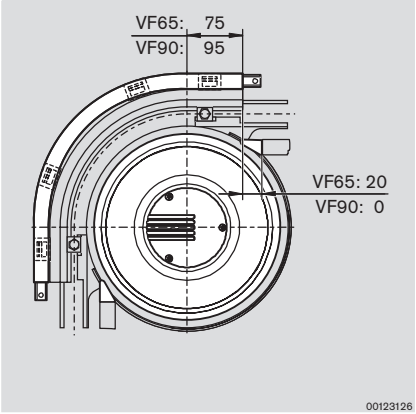

Guida laterale 90°
Guía lateral 90°
Guia lateral de 90°

	Nr./No./N°
VF65	**3 842 543 295**
VF90	**3 842 543 299**

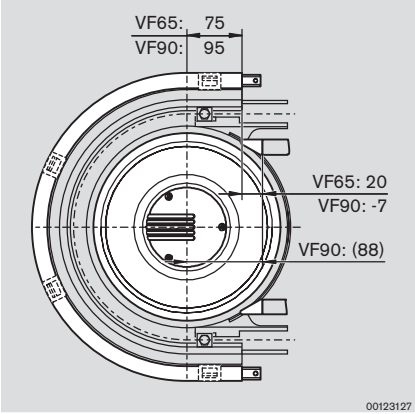

Guida laterale 180°
Guía lateral 180°
Guia lateral de 180°

	Nr./No./N°
VF65	**3 842 543 296**
VF90	**3 842 543 300**

Polígono Indutrial O Rebullón s/n. 36416 - Mos - España - rodavigo@rodavigo.com

RODAVIGO, S.A.
RODAMIENTOS VIGO, S.A.
www.rodavigo.net
+34 986 288118
Servicio de Att. al Cliente

Sistema di pallet · Sistema portapiezas · Sistema de pallets porta-peças

Singolarizzatore VE 2/VF
Separador VE 2/VF
Separador VE 2/VF

Singolarizzatore per l'arresto sicuro del pallet. Carico di accumulo max. 50 kg. Montaggio a posteriori senza interruzione della guida laterale, rendendo possibile ogni posizione del singolarizzatore. Portainterruttore per montaggio su singolarizzatori ☞🗎7-15. Elementi di fissaggio inclusi (come da figura).

Materiale:
– Singolarizzatore: PA di colore nero
– Elementi di fissaggio: acciaio zincato

Separador para una parada segura del portapiezas. Carga de acumulación máx. 50 kg. Montaje posterior sin interrumpir la guía lateral, haciendo así posible cualquier posición del separador. Portainterruptor para el montaje en el separador ☞🗎7-15. Incl. piezas de fijación (como en la figura).

Material:
– Separador: PA, negro
– Piezas de fijación: acero, galvanizado

Separador para parar os pallets porta-peças com segurança. Carga máxima de acumulação: 50 kg. Montagem posterior sem interrupção da guia lateral, portanto o separador pode ficar em qualquer posição. Suporte de interruptor para montagem em separador ☞7-15. Com peças de fixação (como mostrado).

Material:
– Separador: PA, preto
– Peças de fixação: aço, galvanizado

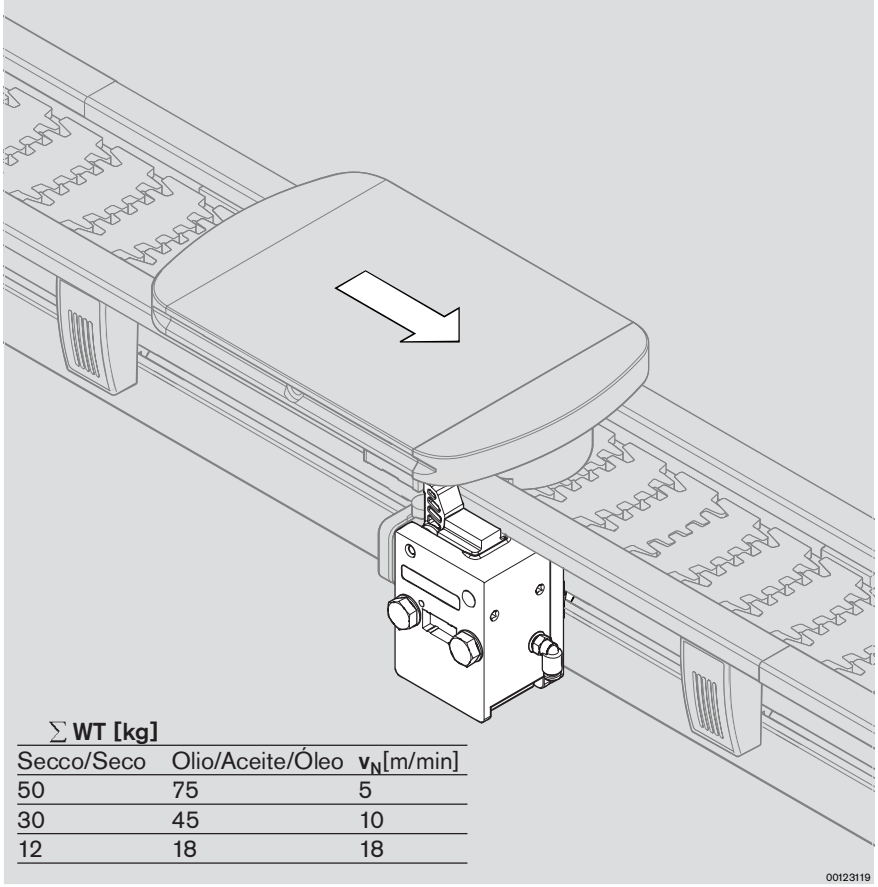

∑ WT [kg]		
Secco/Seco	Olio/Aceite/Óleo	v_N[m/min]
50	75	5
30	45	10
12	18	18

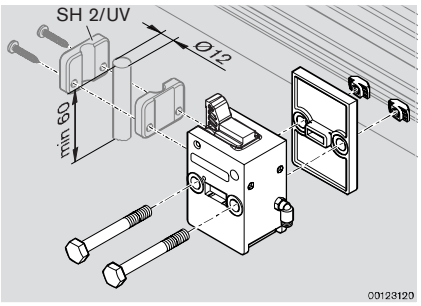

Singolarizzatore VE 2/VF
Separador VE 2/VF
Separador VE 2/VF

	Nr./No./N°
VF65 / VF90	**3 842 528 852**

Polígono Indutrial O Rebullón s/n. 36416 - Mos - España - rodavigo@rodavigo.com

RODAVIGO, S.A.
RODAMIENTOS VIGO, S.A.
www.rodavigo.net
+34 986 288118
Servicio de Att. al Cliente

Sistema di pallet · Sistema portapiezas · Sistema de pallets porta-peças

Accessori sensore della posizione
Accesorio sensor de la posición
Acessório consulta de posição

Per il rilevamento della posizione del singolarizzatore tramite interruttore di prossimità e/o per la chiusura pneumatica attiva del singolarizzatore.
Montggio a posteriori sul singolarizzatore VE 2/VF.
Accessori necessari:
– Interruttore di prossimità M8x1 con intervallo di commutazione SN ≥ 4 mm.

Materiale:
– Set per il rilevamento della posizione: PA, nero
– Parti di fissaggio: acciaio zincato

Para consultar la posición del separador mediante interruptores de aproximación y/o para el cierre neumático activo del separador.
Instalación posterior en el separador VE 2/VF.
Accesorios necesarios:
– Interruptor de aproximación M8x1 con distancia de conmutación SN ≥ 4 mm.

Material:
– Sensor de detección de la posición: PA, negro
– Piezas de fijación: acero, galvanizado

Para verificação da posição do separador através de interruptores de aproximação e/ou para o fechamento pneumático ativo do separador.
Montagem posterior no separador VE 2/VF.
Acessórios necessários:
– Interruptor de aproximação M8x1 com distância de comutação SN ≥ 4 mm.

Material:
– Verificação de posição: PA, preto
– Peça de fixação: aço, galvanizado

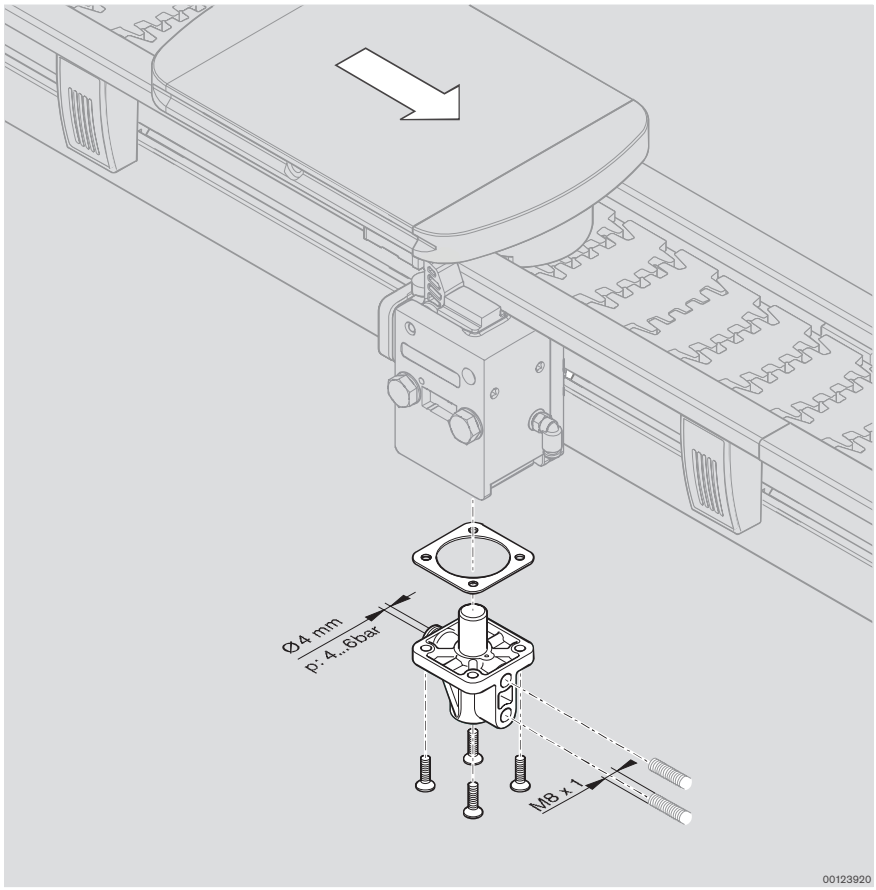

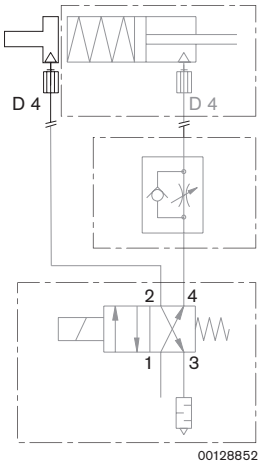

non compreso nella fornitura
no incluido en el volumen de suministro
não incluído no lote de fornecimento

Set per il rilevamento della posizione
Sensor de detección de la posición
Consulta de posição

Nr./No./N°
3 842 528 817

Polígono Indutrial O Rebullón s/n. 36416 - Mos - España - rodavigo@rodavigo.com

RODAVIGO, S.A.
RODAMIENTOS VIGO, S.A.
www.rodavigo.net
+34 986 288118
Servicio de Att. al Cliente

Sistema di pallet · Sistema portapiezas · Sistema de pallets porta-peças

Portainterruttore
Portainterruptores
Suporte de interruptor

Portainterruttore per interruttore di prossimità da 12 mm. Montaggio a posteriori senza interruzione della guida laterale, rendendo possibile ogni posizione del portainterruttore. Elementi di fissaggio inclusi (come da figura).

Materiale:
– Portainterruttore: PA di colore nero
– Elementi di fissaggio: acciaio zincato

Portainterruptores para interruptor de aproximación de 12 mm. Montaje posterior sin interrumpir la guía lateral, haciendo así posible cualquier posición del portainterruptores. Incl. piezas de fijación (como en la figura).

Material:
– Portainterruptores: PA, negro
– Piezas de fijación: acero, galvanizado

Suporte de interruptor para interruptor de aproximação de 12 mm. Montagem posterior sem interrupção da guia lateral, portanto o separador pode ficar em qualquer posição. Com peças de fixação (como mostrado).

Material:
– Suporte de interruptor: PA, preto
– Peças de fixação: aço, galvanizado

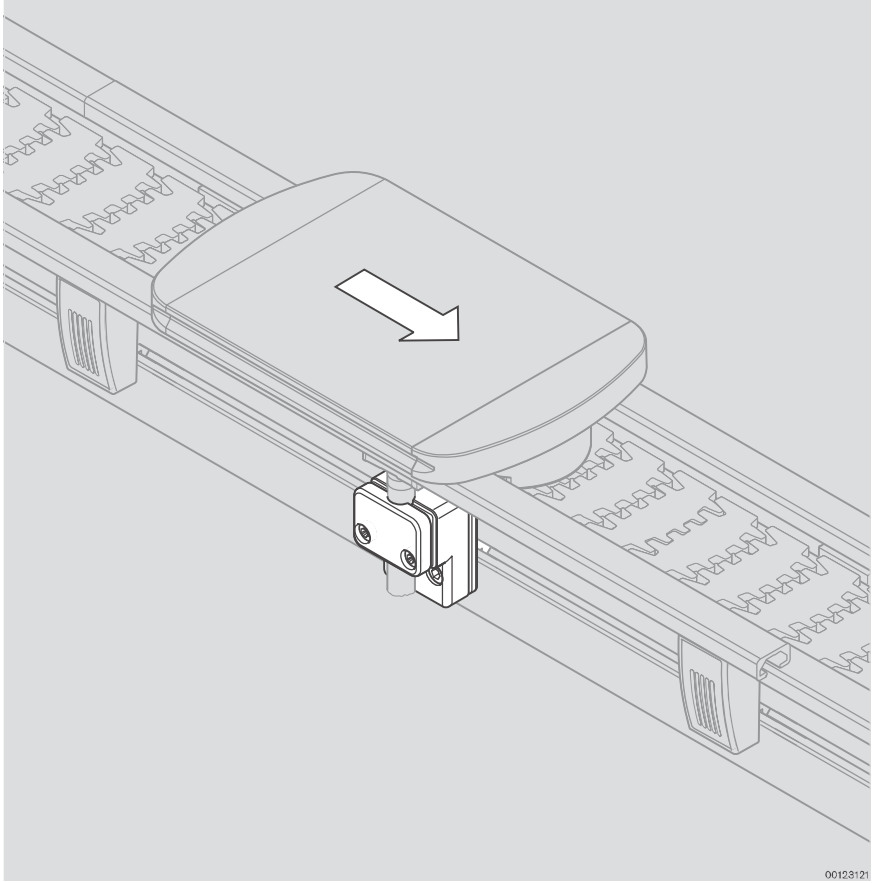

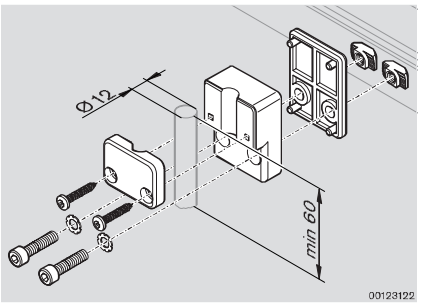

Portainterruttore
Portainterruptores
Suporte de interruptor

Nr./No./N°	
VF65 / VF90	**3 842 531 355**

Polígono Indutrial O Rebullón s/n. 36416 - Mos - España - rodavigo@rodavigo.com

RODAVIGO, S.A.
RODAMIENTOS VIGO, S.A.
www.rodavigo.net
+34 986 288118
Servicio de Att. al Cliente

Sistema di pallet · Sistema portapiezas · Sistema de pallets porta-peças

Portainterruttore per interruttore di prossimità da 12 mm, per montaggio su singolarizzatori VE 2/VF (☞🗎7-12). Possibilità di montaggio su entrambi i lati del singolarizzatore, per la richiesta della posizione del pallet prima e/o dopo il singolarizzatore. Inclusi elementi di fissaggio (come rappresentato).

Materiale:
– Portainterruttore: PA di colore nero
– Elementi di fissaggio: acciaio zincato

Portainterruptor para interruptor de aproximación de 12 mm, para el montaje en el separador VE 2/VF (☞🗎7-12). Montaje en el separador posible en ambos lados, para consultar la posición del portapiezas delante y/o detrás del separador. Incl. piezas de fijación (como en la figura).

Material:
– Portainterruptores: PA, negro
– Piezas de fijación: acero, galvanizado

Suporte de interruptor para interruptor de aproximação de 12 mm, para montagem em separador VE 2/VF (☞🗎7-12). A montagem no separador é possível dos dois lados, para verificação da posição do porta-peças na frente e/ou atrás do separador. Incluindo peças para fixação (como ilustrado).

Material:
– Suporte de interruptor: PA, preto
– Peças de fixação: aço, galvanizado

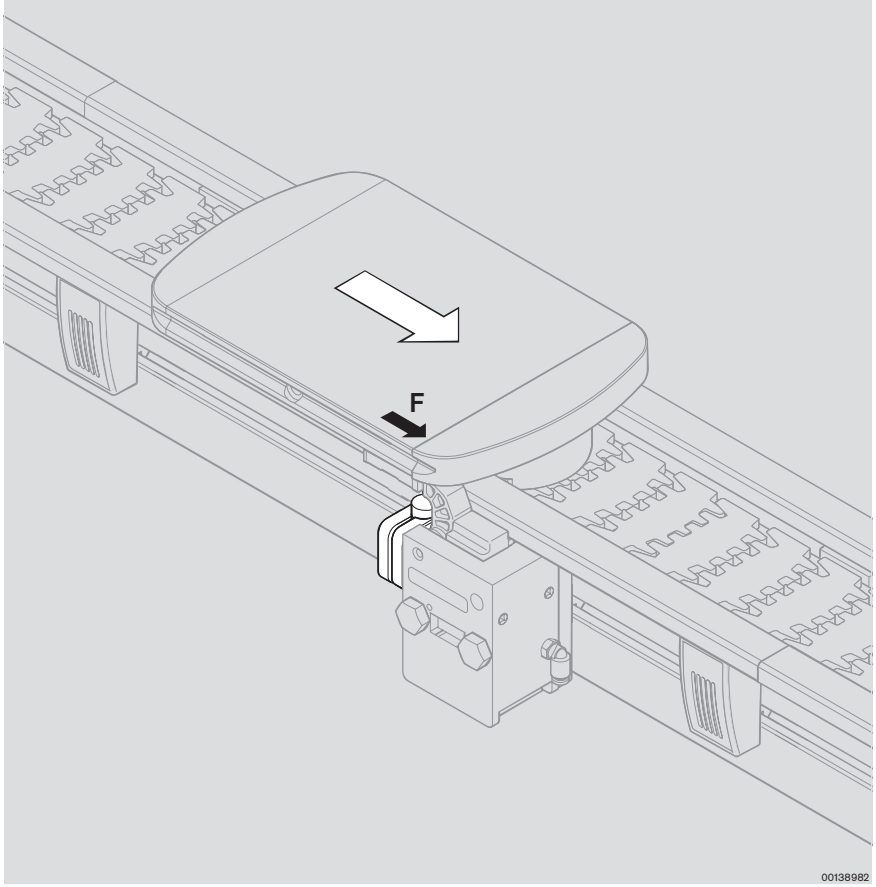

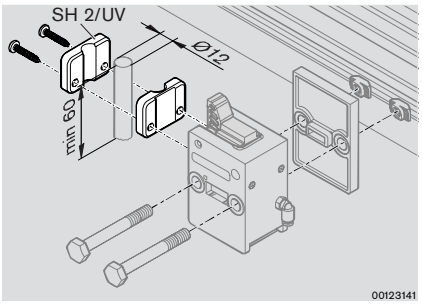

Portainterruttore SH 2/UV
Portainterruptores SH 2/UV
Suporte de interruptor SH 2/UV

	Nr./No./N°
	3 842 168 600

7

Polígono Indutrial O Rebullón s/n. 36416 - Mos - España - rodavigo@rodavigo.com

RODAVIGO, S.A.
RODAMIENTOS VIGO, S.A.
www.rodavigo.net
+34 986 288118
Servicio de Att. al Cliente

Sistema di pallet · Sistema portapiezas · Sistema de pallets porta-peças

Unità di posizionamento
Unidad de posicionamiento
Unidade de posicionamento

Grazie alla forma a pinza che respinge lo sporco e i trucioli, l'unità di posizionamento (PE) è adatta ad ambienti sporchi. Il pallet viene sollevato di ca. 1 mm al di sopra del livello di trasporto, in modo tale da evitare ogni sollecitazione sulla catena di trasporto durante la lavorazione. La PE possiede proprietà di conducibilità (ESD).
- Precisione di posizionamento in direzione di trasporto: ± 0,15 mm (trasversalmente: ± 0,1 mm, in altezza: ± 0,1 mm).
- Forza di estrusione massima (p = 4 bar) in verticale: 400 N.
- Forza di trattenimento massima (p = 4 bar) in direzione di trasporto: 300 N.

Montaggio a posteriori senza interruzione della guida laterale, rendendo possibile ogni posizione dell'unità di posizionamento.
Elementi di fissaggio inclusi (come da figura).
Funzionamento con 2 valvole di strozzamento antiritorno G1/8", 0 821 200 187*, (aria di scarico strozzata), non comprese nella fornitura.
Lunghezza minima dei pallet affinché sia possibile l'alloggiamento nell'unità di posizionamento:
- VF65: L = 125 mm
- VF90: L = 125 mm

Per pallet con L > 250 mm possono essere combinate 2 unità di posizionamento (PE). A questo scopo rimuovere da una delle unità di posizionamento il mandrino e dotare i pallet di boccole di centraggio eccentriche. Rilevamento della posizione con apposito set e 2 interruttori di prossimità M12x1 sull'alloggiamento (Interruttore di prossimità non compreso nella fornitura) o con 3 842 535 150 sul cilindro.

Materiale:
- Unità di posizionamento: acciaio inossidabile
- Elementi di fissaggio: acciaio zincato
- Cuffie: PA
- Staffe di serraggio: PU

* Ordinabili presso:
sales-pneumatics@boschrexroth.de

Gracias a la forma de pinza, deflectora de suciedad y astillas, la unidad de posicionamiento (PE) es adecuada para ambientes contaminados. El portapiezas se eleva aprox. 1 mm del nivel de transporte, de modo que se evita cualquier carga de la cadena de transporte durante el mecanizado. La PE tiene capacidad ESD.
- Exactitud de posicionamiento en dirección del transporte: ± 0,15 mm (transversal: ± 0,1 mm, altura: ± 0,1 mm).
- Fuerza de presión máxima (p = 4 bar) en vertical: 400 N.
- Fuerza de sujeción máxima (p = 4 bar) en dirección del transporte: 300 N.

Montaje posterior sin interrumpir la guía lateral, haciendo así posible cualquier posición de la unidad de posicionamiento. Incl. piezas de fijación (como en la figura).
Funcionamiento con 2 válvulas estranguladoras de retención G1/8", 0 821 200 187*, (aire de salida regulado), no está incluido en el suministro.
Longitud mínima del portapiezas a fin de que sea posible el alojamiento en la unidad de posicionamiento:
- VF65: L = 125 mm
- VF90: L = 125 mm

Para portapiezas con L > 250 mm se pueden combinar 2 unidades de posicionamiento (PE). En este caso se retirará el mandril de posicionamiento de una de las PE y cabe que el cliente equipe a los portapiezascon casquillos de centraje excéntricos. Consulta de posición con juego y 2 interruptores de aproximación M12x1 en la carcasa (El interruptor de aproximación no forma parte del volumen de suministro.) o con 3 842 535 150 en el cilindro.

Material:
- Unidad de posicionamiento: acero inoxidable
- Piezas de fijación: acero, galvanizado
- Tapas: PA
- Garras de apriete: PU

* Hacer el pedido a:
sales-pneumatics@boschrexroth.de

Por causa do seu formato tipo garra, que repele a sujeira e as aparas, a unidade de posicionamento (PE) é adequada para o ambientes onde há sujeira. O WT é elevado a cerca de 1 mm acima do nível de transporte para que não haja sobrecarga da corrente transportadora durante o processamento. A PE tem capacidade para descarga eletrostática.
- Precisão de posicionamento na direção de transporte: ± 0,15 mm (diagonal: ± 0,1 mm, altura: ± 0,1 mm).
- Força de pressão máxima (p = 4 bar) na direção vertical: 400 N.
- Força de retenção máxima (p = 4 bar) na direção de transporte: 300 N.

Montagem posterior sem interrupção da guia lateral, portanto a unidade de posicionamento pode ficar em qualquer posição. Com peças de montagem (como mostrado).
Funcionamento com duas válvulas estranguladoras de retenção G1/8", 0 821 200 187*, (saída do ar estrangulada), que não integram o material fornecido.
Comprimento mínimo do pallet porta-peças para que a unidade de posicionamento fique apoiada:
- VF65: L = 125 mm
- VF90: L = 125 mm

Em pallets porta-peças com L > 250 mm, podem ser combinadas duas unidades de posicionamento (PE). Para isso, em uma das PEs o perno de posicionamento deve ser afastado e o usuário deverá colocar buchas de centralização excêntricas nos pallets porta-peças. Consulta da posição com kit e 2 interruptores de aproximação M12x1 na caixa (O interruptor de aproximação não está no lote de fornecimento.) ou com 3 842 535 150 no cilindro.

Material:
- Unidade de posicionamento: aço inoxidável
- Peças de fixação: aço, galvanizado
- Tampas de proteção: PA
- Garras de fixação: PU

* Pode ser obtida em:
sales-pneumatics@boschrexroth.de

Polígono Indutrial O Rebullón s/n. 36416 - Mos - España - rodavigo@rodavigo.com

RODAVIGO, S.A.
RODAMIENTOS VIGO, S.A.
www.rodavigo.net
+34 986 288118
Servicio de Att. al Cliente

Sistema di pallet · Sistema portapiezas · Sistema de pallets porta-peças

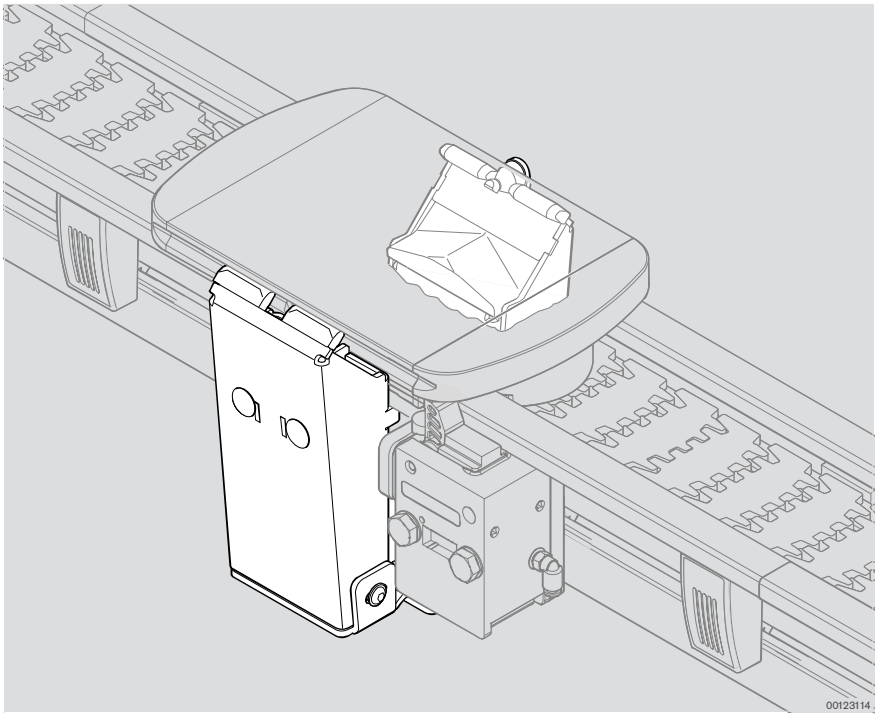

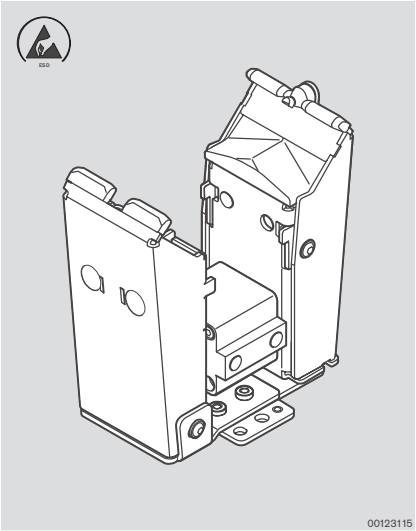

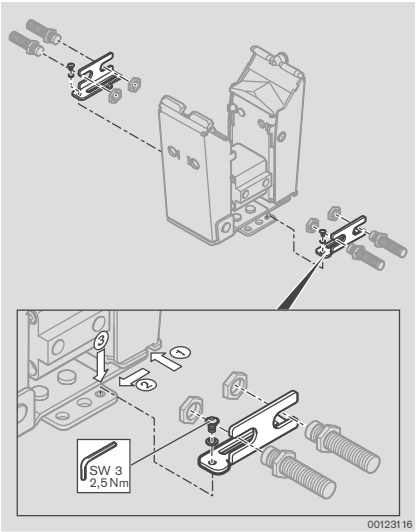

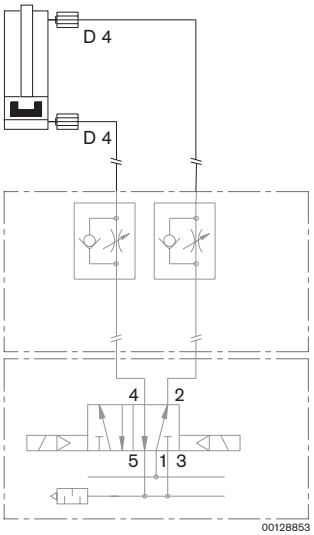

Unità di posizionamento
Unidad de posicionamiento
Unidade de posicionamento

	Nr./No./N°
VF65 / VF90	**3 842 532 762**

Set per il rilevamento della posizione
Juego para consulta de posición
Kit de consulta de posição

	Nr./No./N°
VF65 / VF90	**3 842 535 801**

-·-·- non compreso nella fornitura
no incluido en el volumen de suministro
não incluído no lote de fornecimento

7

Polígono Indutrial O Rebullón s/n. 36416 - Mos - España - rodavigo@rodavigo.com

RODAVIGO, S.A.
RODAMIENTOS VIGO, S.A.
www.rodavigo.net
+34 986 288118
Servicio de Att. al Cliente

Sistema di pallet · Sistema portapiezas · Sistema de pallets porta-peças

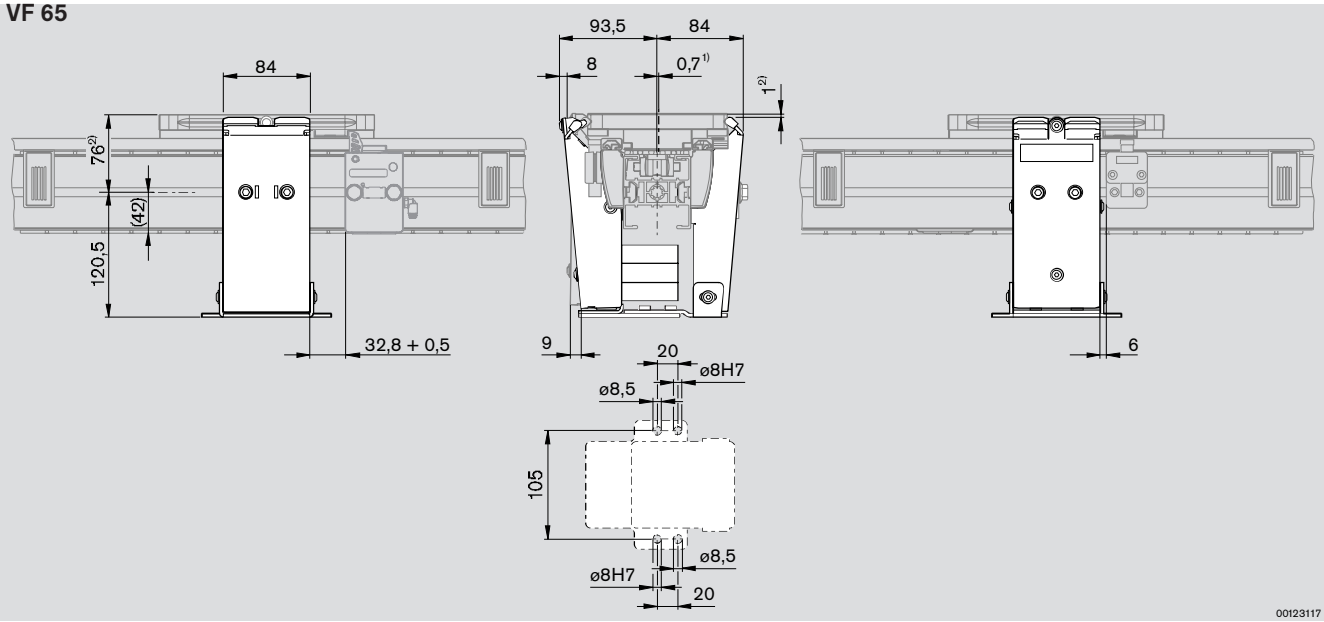

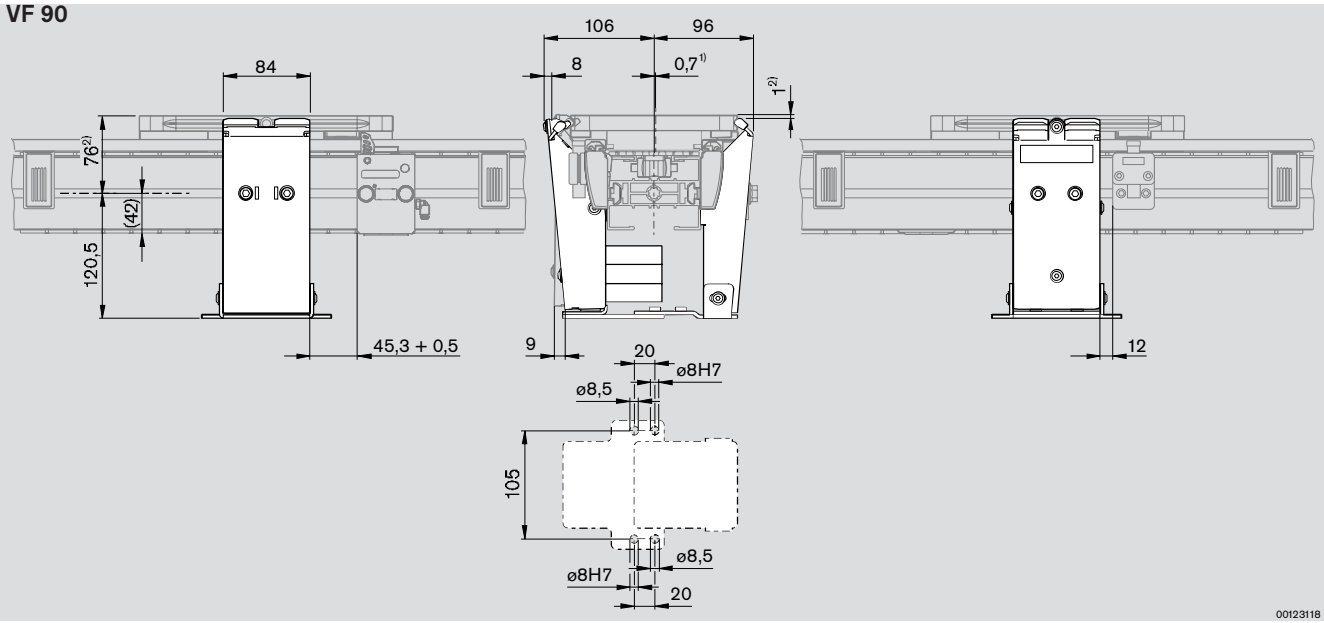

1) Spostamento del centro del pallet quando questo è posizionato.
2) Spostamento in altezza del pallet quando questo è posizionato.

1) Desplazamiento del centro del portapiezas en estado de posicionamiento.
2) Desplazamiento hacia arriba del portapiezas en estado de posicionamiento.

1) Deslocamento do centro do pallet porta-peças no estado posicionado.
2) Deslocamento na altura do pallet porta-peças no estado posicionado.

Polígono Indutrial O Rebullón s/n. 36416 - Mos - España - rodavigo@rodavigo.com

RODAVIGO, S.A.
RODAMIENTOS VIGO, S.A.
www.rodavigo.net
+34 986 288118
Servicio de Att. al Cliente

Sistema di pallet · Sistema portapiezas · Sistema de pallets porta-peças

Scambio fra tratti
Cambio de tramos
Transferência entre vias

Set di montaggio per un facile cambio di corsia tra diverse sezioni di tratto parallele.
Presupposto: sono presenti due tratti dritti paralleli.

Materiale:
- Rotaia di guida: alluminio anodizzato di colore naturale
- Giunzione fra tratti, sostegno: acciaio inossidabile
- Elementi di fissaggio: acciaio zincato
- Cuffie terminali: PA di colore nero

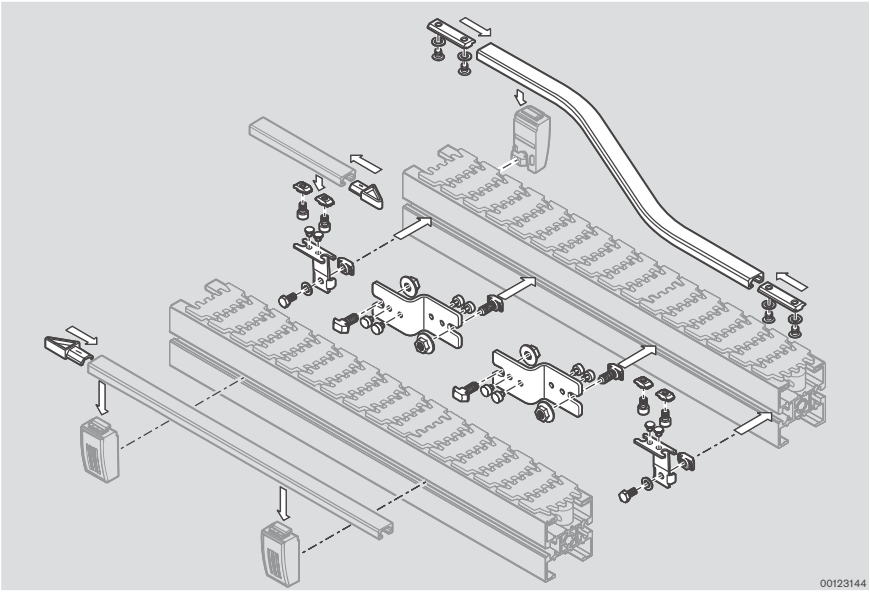

Juego de montaje para un cambio de vía sencillo entre varios tramos paralelos.
Requisito: hay presentes dos tramos rectos y paralelos.

Material:
- Riel de guía: aluminio, anodizado en color natural
- Empalmador de tramos, soporte: acero inoxidable
- Piezas de fijación: acero, galvanizado
- Caperuza final: PA, negro

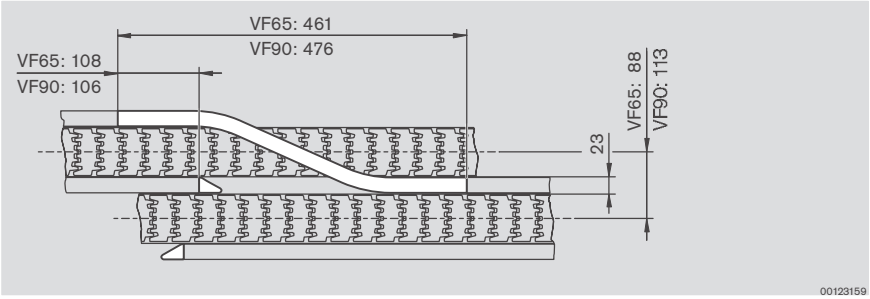

Kit para a troca fácil entre trechos de vias diferentes e paralelos.
Precondição: existência de dois trechos retos e paralelos.

Material:
- Trilho de guia: alumínio, natural anodizado
- União de vias, suporte: aço inoxidável
- Peças de fixação: aço, galvanizado
- Tampas finais: PA, preto

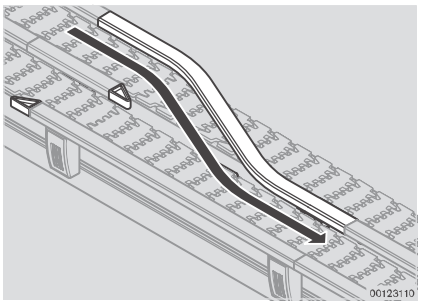

Scambio fra tratti, a destra
Cambio de tramos, a la derecha
Transferência entra vias, à direita

	Nr./No./N°
VF65	**3 842 535 003**
VF90	**3 842 535 001**

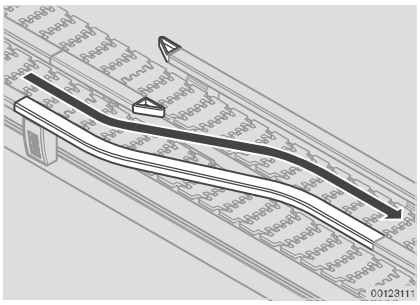

Scambio fra tratti, a sinistra
Cambio de tramos, a la izquierda
Transferência entra vias, à esquerda

	Nr./No./N°
VF65	**3 842 535 004**
VF90	**3 842 535 002**

Polígono Indutrial O Rebullón s/n. 36416 - Mos - España - rodavigo@rodavigo.com

RODAVIGO, S.A.
RODAMIENTOS VIGO, S.A.
www.rodavigo.net
+34 986 288118
Servicio de Att. al Cliente

Sistema di pallet · Sistema portapiezas · Sistema de pallets porta-peças

Set di montaggio svincolo
Juego de montaje para aguja de cambio
Kit de agulha

Per il cambio di corsia a scelta tra diverse sezioni di tratto in svolta. Il supporto permette uno scorrimento senza rischio di ribaltamento del pallet in prossimità delle fessure tra i tratti. Nessun funzionamento ad accumulo in corrispondenza delle linguette di svincolo!
Set completo per il montaggio su tratti già esistenti e sulla ruota della curva, elementi di fissaggio inclusi (come da figura).

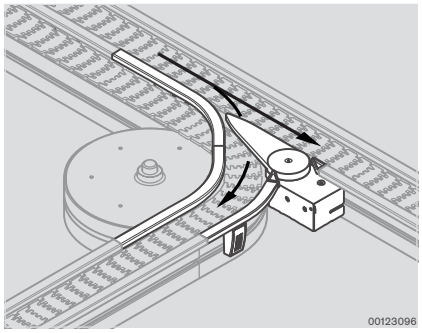

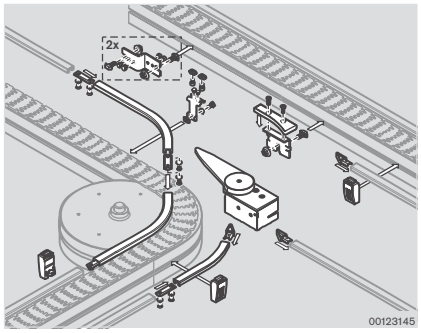

Materiale:
– Linguetta di svincolo, supporto superficie di scorrimento: PA di colore nero

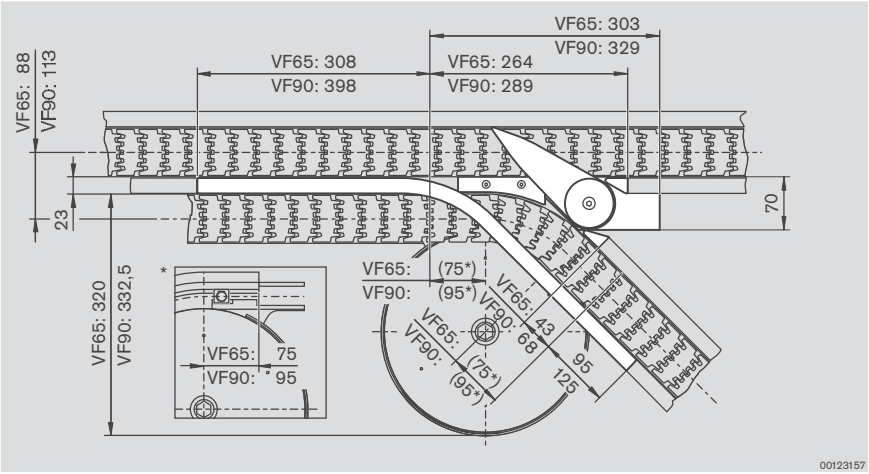

Para el cambio de vía opcional entre varios tramos girantes. El soporte permite un transporte del portapiezas sin bamboleos al pasar por la ranura entre los tramos.
¡Ningún funcionamiento de acumulación contra la lengüeta de aguja de cambio!
Juego completo para el montaje sobre tramos ya existentes y ruedas de curva, incl. piezas de fijación (como en la figura).

Material:
– Lengüeta de aguja de cambio, soporte de la superficie de deslizamiento: PA, negro

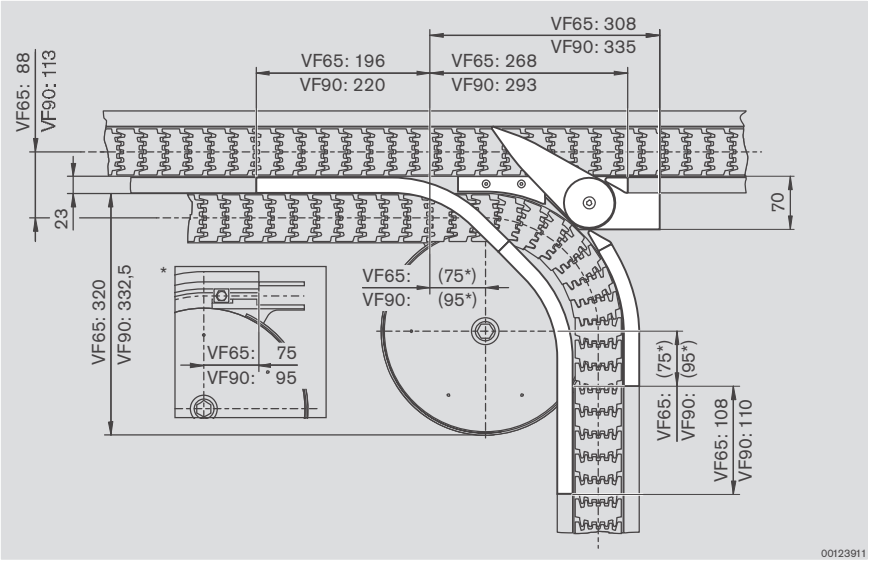

Para a troca selecionável de trechos vias entre trechos diferentes com curva. O suporte possibilita que o pallet porta-peças se desloque pela junção de vias sem risco de entornar.
Nenhum funcionamento de acumulação contrário à lingüeta da agulha!
Kit completo para a montagem em vias e rodas de curva já existentes. Com peças de fixação (como mostrado).

Material:
– Lingüeta da agulha, superfície de deslize: PA, preto

Polígono Indutrial O Rebullón s/n. 36416 - Mos - España - rodavigo@rodavigo.com

RODAVIGO, S.A.
RODAMIENTOS VIGO, S.A.
www.rodavigo.net
+34 986 288118
Servicio de Att. al Cliente

Sistema di pallet · Sistema portapiezas · Sistema de pallets porta-peças

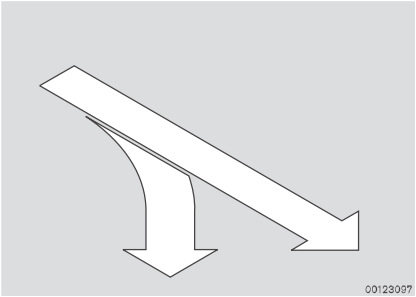

Svincolo a 45°, a destra
Aguja de cambio 45°, a la derecha
Agulha de 45°, direita

	Nr./No./N°
VF65	**3 842 535 393**
VF90	**3 842 535 397**

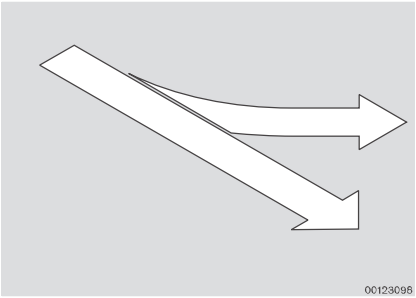

Svincolo a 45°, a sinistra
Aguja de cambio 45°, a la izquierda
Agulha de 45°, esquerda

	Nr./No./N°
VF65	**3 842 535 394**
VF90	**3 842 535 398**

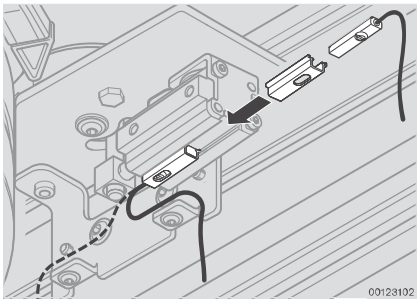

Rilevamento della posizione svincolo
Consulta de posición de la aguja de cambio
Verificação de posição de agulha

Nr./No./N°	
VF65 / VF90	**3 842 535 150**

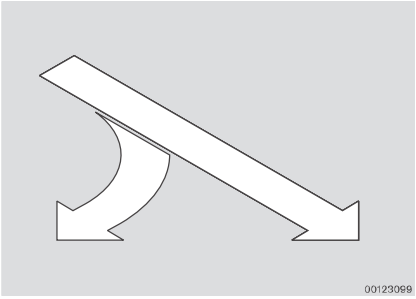

Svincolo a 90°, a destra
Aguja de cambio 90°, a la derecha
Agulha de 90°, direita

	Nr./No./N°
VF65	**3 842 535 395**
VF90	**3 842 535 399**

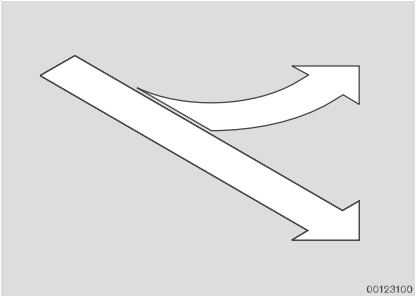

Svincolo a 90°, a sinistra
Aguja de cambio 90°, a la izquierda
Agulha de 90°, esquerda

	Nr./No./N°
VF65	**3 842 535 396**
VF90	**3 842 535 400**

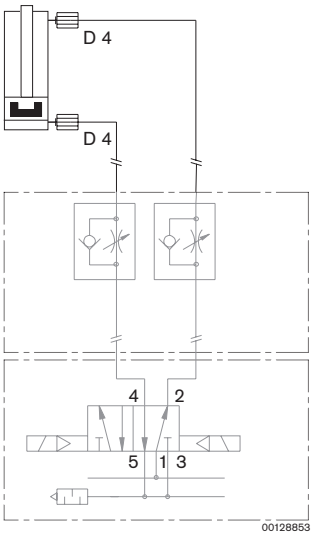

— · — · — non compreso nella fornitura
no incluido en el volumen de suministro
não incluído no lote de fornecimento

Funzionamento con 2 valvole di strozzamento antiritorno G1/8", 0 821 200 187*, (aria di scarico strozzata), non comprese nella fornitura.

* Ordinabili presso:
sales-pneumatics@boschrexroth.de

Funcionamiento con 2 válvulas estranguladoras de retención G1/8", 0 821 200 187*, (aire de salida regulado), no está incluido en el suministro.

* Hacer el pedido a:
sales-pneumatics@boschrexroth.de

Funcionamento com duas válvulas estranguladoras de retenção G1/8", 0 821 200 187*, (saída do ar estrangulada), que não integram o material fornecido.

* Podem ser obtidas em:
sales-pneumatics@boschrexroth.de

Polígono Indutrial O Rebullón s/n. 36416 - Mos - España - rodavigo@rodavigo.com

RODAVIGO, S.A.
RODAMIENTOS VIGO, S.A.
www.rodavigo.net
+34 986 288118
Servicio de Att. al Cliente

Sistema di pallet · Sistema portapiezas · Sistema de pallets porta-peças

Set di montaggio convergenza
Juego de montaje para convergencia
Kit de junção

Per la convergenza di diverse sezioni di tratto in svolta. Il supporto permette una corsa senza rischio di ribaltamento del pallet in prossimità delle fessure fra tratti. Set completo per il montaggio su tratti già esistenti e sulla ruota della curva, elementi di fissaggio inclusi (come da figura).

Materiale:
– Supporto superficie di scorrimento: PA di colore nero

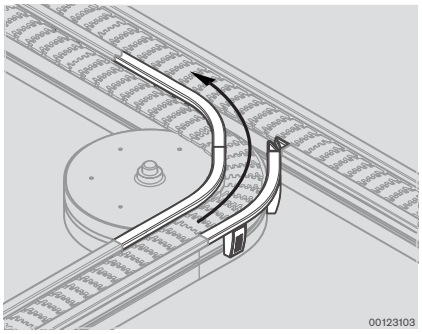

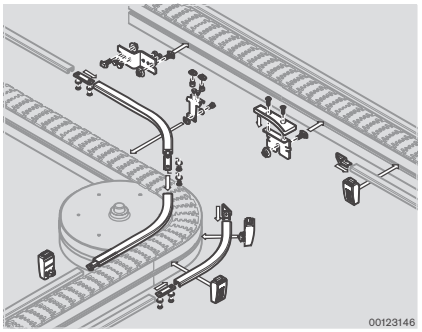

Para la convergencia de varios tramos girantes. El soporte permite un transporte del portapiezas sin bamboleos al pasar por la ranura entre los tramos.
Juego completo para el montaje sobre tramos ya existentes y ruedas de curva, incl. piezas de fijación (como en la figura).

Material:
– Soporte de la superficie de deslizamiento: PA, negro

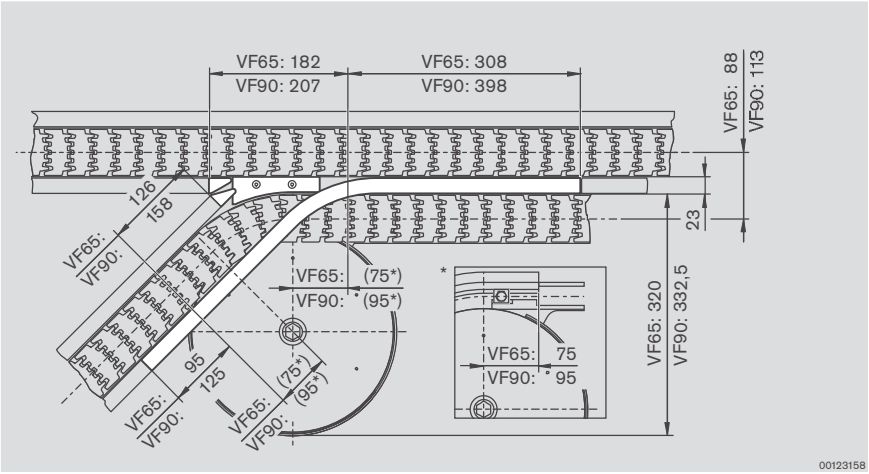

Para a junção de trechos de vias diferentes com curva. O suporte possibilita que o pallet porta-peças se desloque pela junção de vias sem risco de entornar.
Kit completo para a montagem em vias e rodas de curva já existentes. Com peças de fixação (como mostrado).

Material:
– Superfície de deslize de suporte: PA, preto

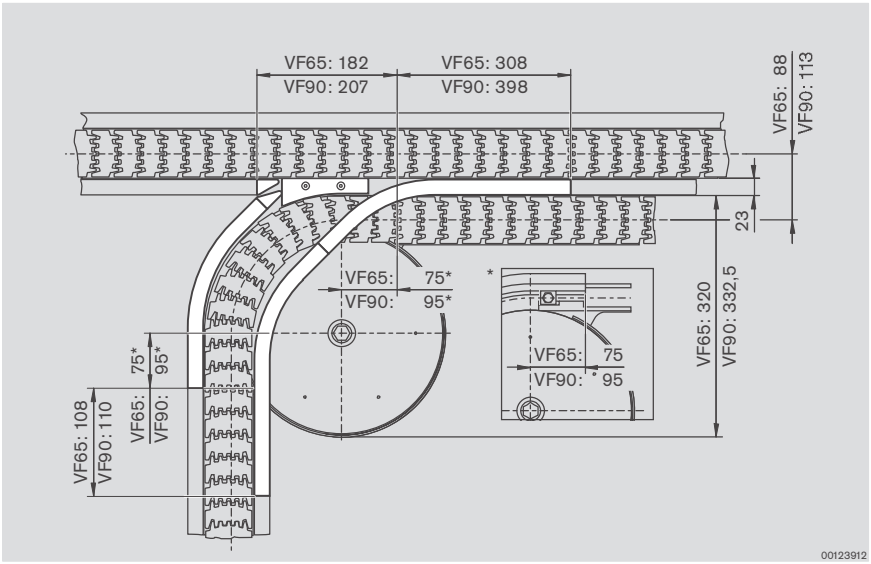

Polígono Indutrial O Rebullón s/n. 36416 - Mos - España - rodavigo@rodavigo.com

RODAVIGO, S.A.
RODAMIENTOS VIGO, S.A.
www.rodavigo.net
+34 986 288118
Servicio de Att. al Cliente

Sistema di pallet · Sistema portapiezas · Sistema de pallets porta-peças

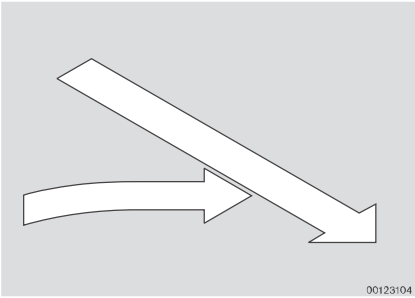

Convergenza a 45°, a destra
Convergencia 45°, a la derecha
Junção de 45°, direita

	Nr./No./N°
VF65	**3 842 528 149**
VF90	**3 842 528 148**

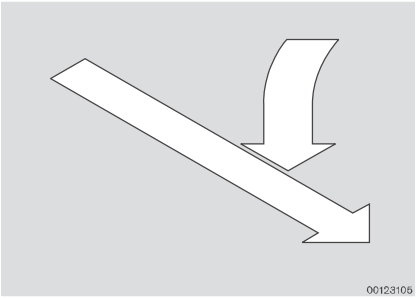

Convergenza a 45°, a sinistra
Convergencia 45°, a la izquierda
Junção de 45°, esquerda

	Nr./No./N°
VF65	**3 842 528 149**
VF90	**3 842 528 148**

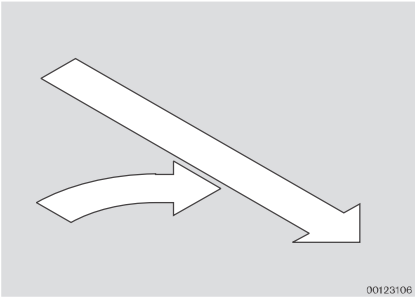

Convergenza a 90°, a destra
Convergencia 90°, a la derecha
Junção de 90°, direita

	Nr./No./N°
VF65	**3 842 528 150**
VF90	**3 842 528 154**

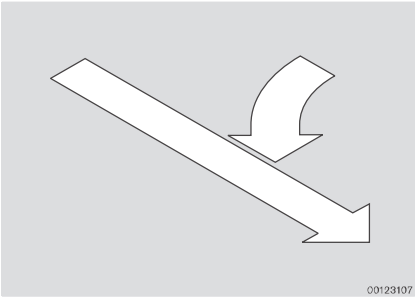

Convergenza a 90°, a sinistra
Convergencia 90°, a la izquierda
Junção de 90°, esquerda

	Nr./No./N°
VF65	**3 842 528 151**
VF90	**3 842 528 155**

Polígono Indutrial O Rebullón s/n. 36416 - Mos - España - rodavigo@rodavigo.com

RODAVIGO, S.A.
RODAMIENTOS VIGO, S.A.
www.rodavigo.net
+34 986 288118
Servicio de Att. al Cliente

Sistema di pallet · Sistema portapiezas · Sistema de pallets porta-peças

Set svincolo a croce
Juego de aguja de cambio en cruz
Kit de agulha em cruz

Lo svincolo a croce unifica le funzioni di convergenza e di svincolo in una lunghezza ridotta. Il supporto permette uno scorrimento senza rischio di ribaltamento del pallet in prossimità delle fessure tra i tratti. Nessun funzionamento ad accumulo in corrispondenza delle linguette di svincolo! Set completo per il montaggio su tratti già esistenti e sulla ruota della curva, elementi di fissaggio inclusi (come da figura).

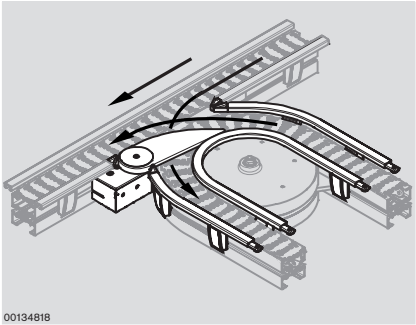

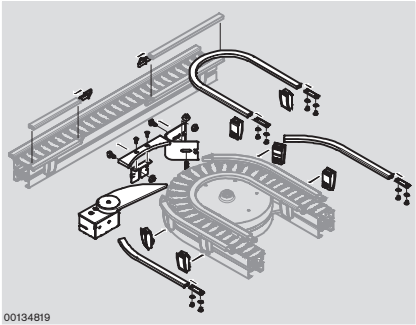

Materiale:
– Linguetta di svincolo, supporto superficie di scorrimento: PA di colore nero

La aguja de cambio en cruz unifica las funciones de convergencia y desvío en una longitud reducida. El soporte permite un transporte del portapiezas sin bamboleos al pasar por la ranura entre los tramos. ¡Ningún funcionamiento de acumulación contra la lengüeta de aguja de cambio! Juego completo para el montaje sobre tramos ya existentes y ruedas de curva, incl. piezas de fijación (como en la figura).

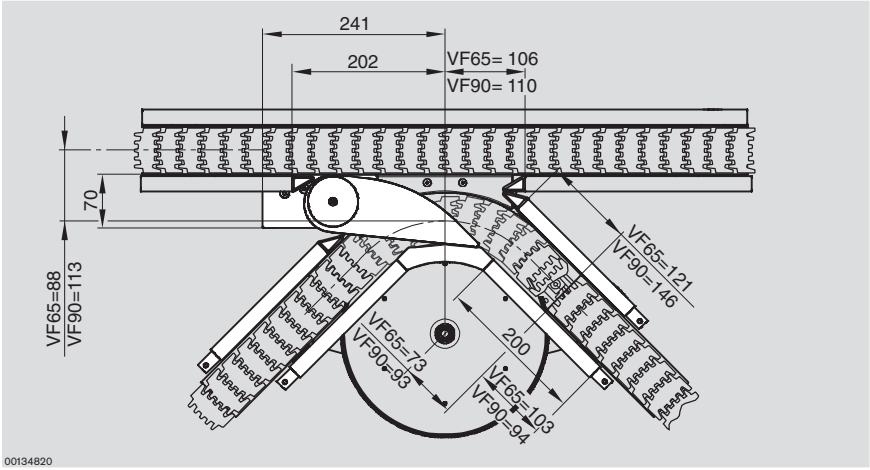

Material:
– Lengüeta de aguja de cambio, soporte de la superficie de deslizamiento: PA, negro

A agulha em cruz combina as funções de junção de vias e agulha em estruturas de comprimento reduzido. O suporte possibilita que os pallets porta-peças se desloquem pela divisão de guias sem risco de tombamento. Nenhum funcionamento de acumulação contrário à lingüeta da agulha! Kit completo para montagem em trechos já existentes e roda de curvas, com peças de fixação (como mostrado).

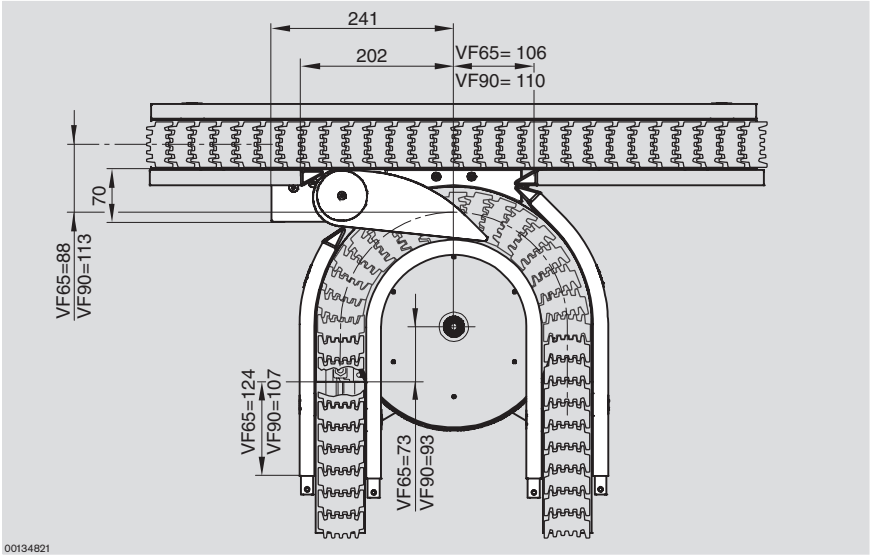

Material:
– Lingüeta de agulha, suporte de superfície de deslize: PA, preto

Polígono Indutrial O Rebullón s/n. 36416 - Mos - España - rodavigo@rodavigo.com

RODAVIGO, S.A.
RODAMIENTOS VIGO, S.A.
www.rodavigo.net
+34 986 288118
Servicio de Att. al Cliente

Sistema di pallet · Sistema portapiezas · Sistema de pallets porta-peças

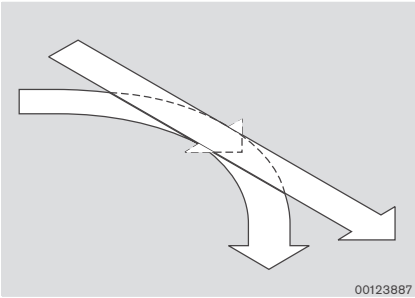

Svincolo a croce a 45°, a destra
Aguja de cambio en cruz 45°, a la derecha
Agulha em cruz de 45°, direita

	Nr./No./N°
VF65	**3 842 538 266**
VF90	**3 842 538 262**

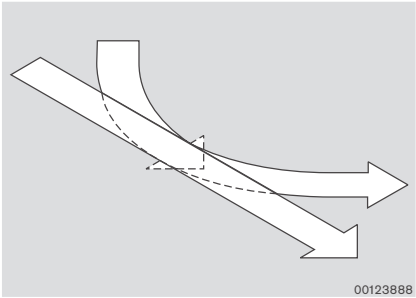

Svincolo a croce a 45°, a sinistra
Aguja de cambio en cruz 45°, a la izquierda
Agulha em cruz de 45°, esquerda

	Nr./No./N°
VF65	**3 842 538 267**
VF90	**3 842 538 263**

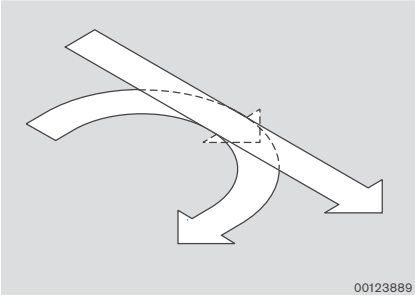

Svincolo a croce a 45°, a destra
Aguja de cambio en cruz 45°, a la derecha
Agulha em cruz de 45°, direita

	Nr./No./N°
VF65	**3 842 538 264**
VF90	**3 842 538 260**

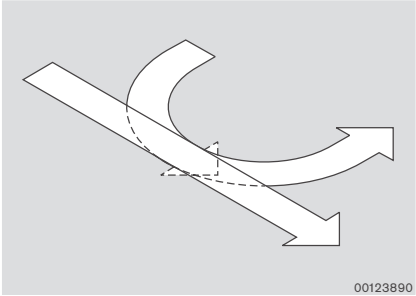

Svincolo a croce a 45°, a sinistra
Aguja de cambio en cruz 45°, a la izquierda
Agulha em cruz de 45°, esquerda

	Nr./No./N°
VF65	**3 842 538 265**
VF90	**3 842 538 261**

Per un passaggio fra tratti senza disturbi, il baricentro di carico deve trovarsi al centro della zona ottimale (☞🗎7-3).
Campo di velocità consentito:
min. 4 m/min., max. 18 m/min.

Para una transición de tramos sin fallos, el centro de gravedad de carga debe encontrarse en el centro de la zona óptima (☞🗎7-3).
Margen de velocidad admisible:
mín. 4 m/min., máx. 18 m/min.

Para uma transição de vias sem falhas, o centro de gravidade da carga tem que ficar no centro da zona ideal (☞🗎7-3).
Faixa de velocidade admissível:
mín. 4 m/min, máx. 18 m/min.

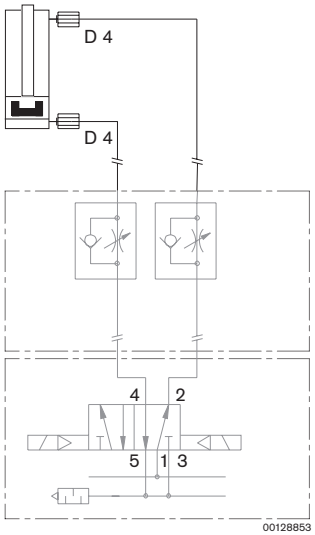

-·-·- non compreso nella fornitura
no incluido en el volumen de suministro
não incluído no lote de fornecimento

Polígono Indutrial O Rebullón s/n. 36416 - Mos - España - rodavigo@rodavigo.com

RODAVIGO, S.A.
RODAMIENTOS VIGO, S.A.
www.rodavigo.net
+34 986 288118
Servicio de Att. al Cliente

Sistema di pallet · Sistema portapiezas · Sistema de pallets porta-peças

Sistema di identificazione ID 15
Sistema de identificación ID 15
Sistema de identificação ID 15

Nel catalogo dei sistemi RFID (3 842 541 006) troverete il nostro programma prodotti attuale per sistemi di identificzione e supporti dati.

Set per il montaggio laterale dell'ID 15/SLK sul VarioFlow. Supporto dati mobile ID 15/MDT incluso seti per il montaggio sul sistema di pallet VarioFlow.

Materiale:
- Set di montaggio ID 15/SLK: acciaio inossidabile
- Supporto dati ID 15/MDT: PA

En el catálogo de los sistemas RFID (3 842 541 004, EN) encontrará nuestra gama actual de productos de sistemas de identificación y soportes de datos. Juego para el montaje lateral del ID 15/SLK en VarioFlow.

Soporte de datos móvil ID 15/MDT incl. juego para el montaje en el portapiezas VarioFlow.

Material:
- Juego de montaje ID 15/SLK: acero inoxidable
- Soporte de datos ID 15/MDT: PA

No catálogo Sistemas RFID (3 842 541 004, EN), você encontra nossa atual oferta de produtos em sistemas de identificação e armazenadores de dados.

Kit de montagem para o acoplamento lateral do ID 15/SLK no VarioFlow. Armazenador móvel de dados ID 15/MDT com kit de montagem para acoplar ao pallet porta-peças VarioFlow.

Material:
- Kit de montagem ID 15/SLK: aço inoxidável
- Armazenador de dados ID 15/MDT: PA

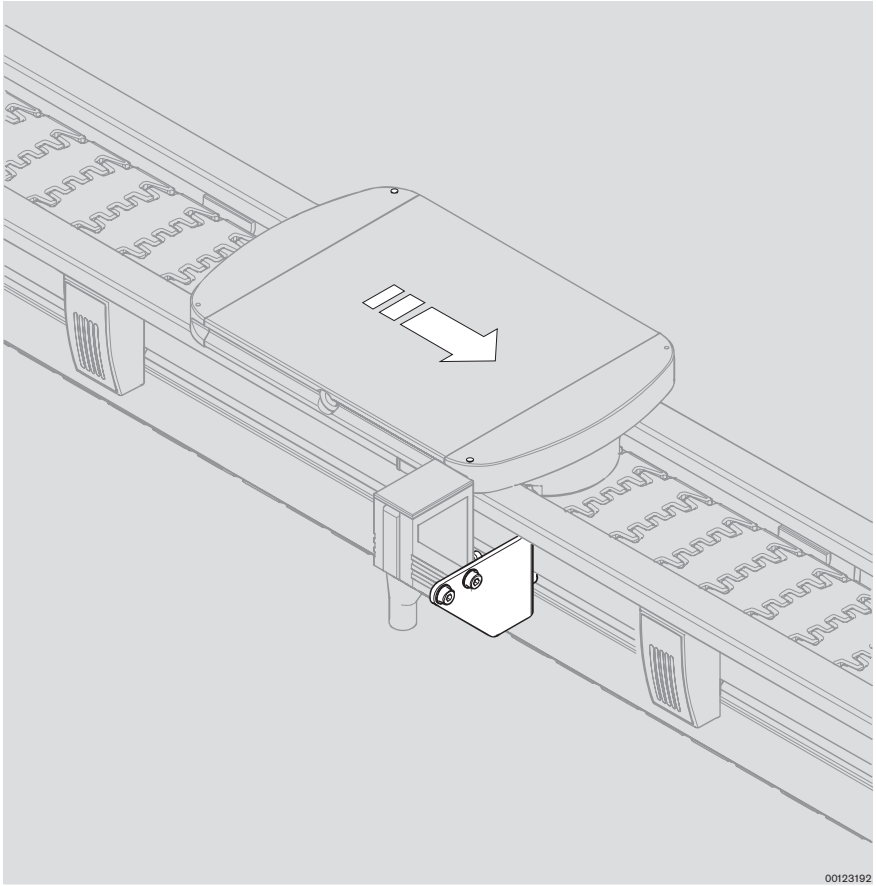

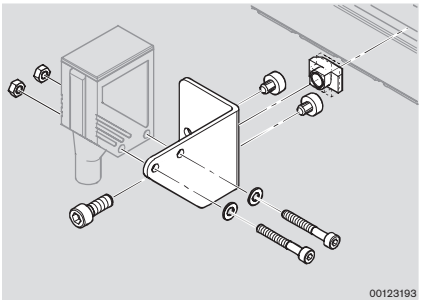

Set di montaggio ID 15/MS5
Juego de montaje ID 15/MS5
Kit de montagem ID 15/MS5

Nr./No./N°	
VF65/VF90	**3 842 535 918**

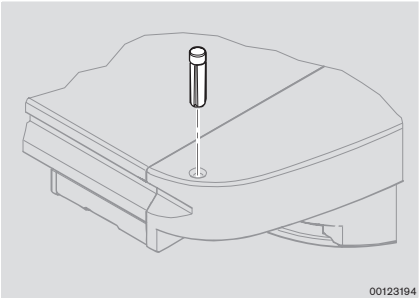

Supporto dati mobile ID 15/MDT23
Soporte de datos móvil ID 15/MDT23
Armazenador móvel de dados ID 15/MDT23

	Nr./No./N°
VF65/VF90	**3 842 535 442**

Polígono Indutrial O Rebullón s/n. 36416 - Mos - España - rodavigo@rodavigo.com